18

ITI Nr. 91[d]

F. Kurdiccaja (Komunikacija)	Šulinio (Įrenginio pavadinimas)	Nr. (R) 1089 KORTELĖ
Vilnius (Miestas)	Kvedarnos (Gatvė)	207-D-5 (Planšeto nomenklatūra)

ŠULINIO PIŪVIAI (Matmenys duoti m)

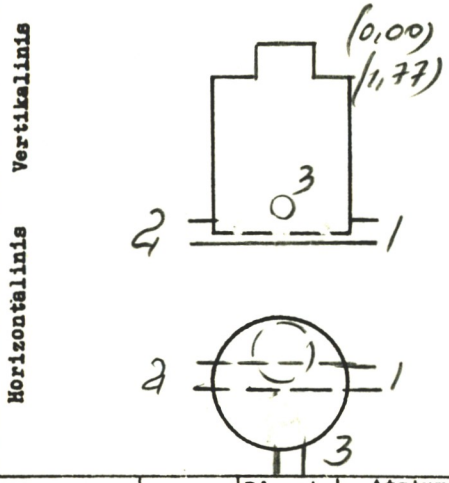

PRIRIŠIMO BRĖŽINYS

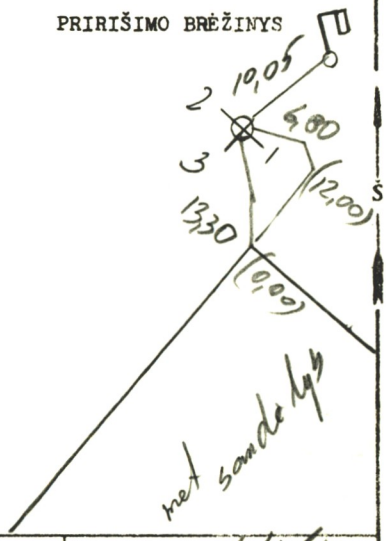

Pavadinimas		Medžiaga	Diametras	Atstumas nuo dangčio		Altitudės
Dangtis		ket.	650			139,92
Žemė				0,00		139,92
Sienos		bet.				
Dugnas		bet.	1,0	2,33		137,59
Vamzdžiai	Nr. 1	g/b	300	Viršus		
				Apačia	2,61	137,31
	Nr. 2	g/b	300	Viršus		
				Apačia	2,63	137,29
	Nr. 3	d/c	150	Viršus		
				Apačia	2,44	137,48
	Nr. 4			Viršus		
				Apačia		
	Nr. 5			Viršus		
				Apačia		
	Nr. 6			Viršus		
				Apačia		
	Nr. 7			Viršus		
				Apačia		

Lipynės ...nėra lip.... (Medžiaga, kiekis)

Ar yra vandens? — .....

Ar yra dujų? — .....

Pastabos — .....

.....

.....

Inžinerinių tyrinėjimų INSTITUTAS

Objekto Nr. 01-2-7828

Sudarė (parašas) (pavardė)

Patikrino (parašas) (pavardė)

19 87 m. XII mėn. 15 d.

(Įrenginio tyrinėjimo data)

Sp. ITI 87