ITI Nr. 91[d]

F. Kanalizacija (Komunikacija) | šulinio (Įrenginio pavadinimas) | Nr. (26) 94 KORTELĖ

Vilnius (Miestas) | Gražiūno (Gatvė) | 207-c-2 (Planšeto nomenklatūra)

ŠULINIO PIŪVIAI (Matmenys duoti m) | PRIRIŠIMO BRĖŽINYS

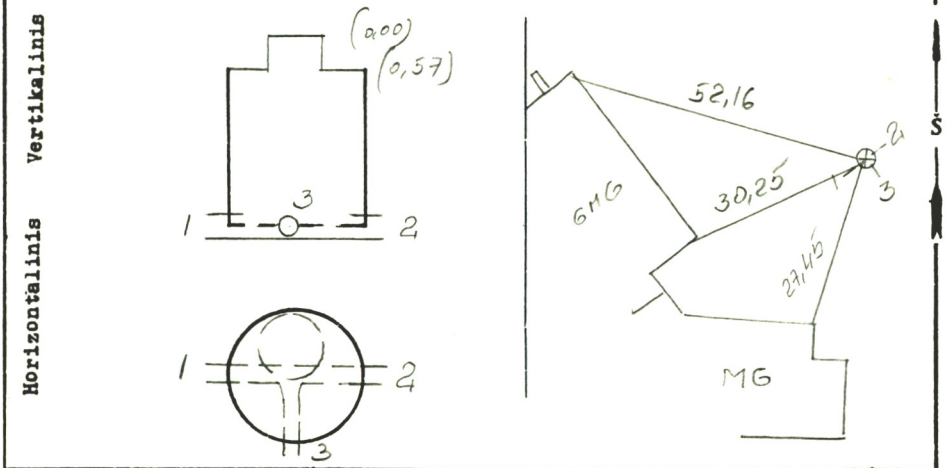

Pavadinimas		Medžiaga	Diametras	Atstumas nuo dangčio		Altitudės
Dangtis		ket.	650			136,66
Žemė						
Sienos		bet.				
Dugnas		bet.	1,0	1,49		135,17
Vamzdžiai	Nr. 1	Kon	200	Viršus		
				Apačia	1,71	134,95
	Nr. 2	Kon	200	Viršus		
				Apačia	1,73	134,93
	Nr. 3	Kon	200	Viršus		
				Apačia	1,68	134,98
	Nr. 4			Viršus		
				Apačia		
	Nr. 5			Viršus		
				Apačia		
	Nr. 6			Viršus		
				Apačia		
	Nr. 7			Viršus		
				Apačia		

Lipynės met. 2kp. (Medžiaga, kiekis)

Ar yra vandens? —

Ar yra dujų? —

Pastabos —

Inžinerinių tyrinėjimų INSTITUTAS

Objekto Nr. 01-2-5881

Sudarė (parašas) Minaitis (pavardė)

Patikrino (parašas) Kačinskas (pavardė)

19 91 m. 08 mėn. 28 d.

(Įrenginio tyrinėjimo data)