ITI Nr. 91[d]

F. Kanalizacija (Komunikacija) | šulinio (Įrenginio pavadinimas) | Nr. (31) 82 KORTELĖ

Vilnius (Miestas) | Gretčiūno (Gatvė) | 207-C-2 (Planšeto nomenklatūra)

ŠULINIO PIŪVIAI (Matmenys duoti m) | PRIRIŠIMO BRĖŽINYS

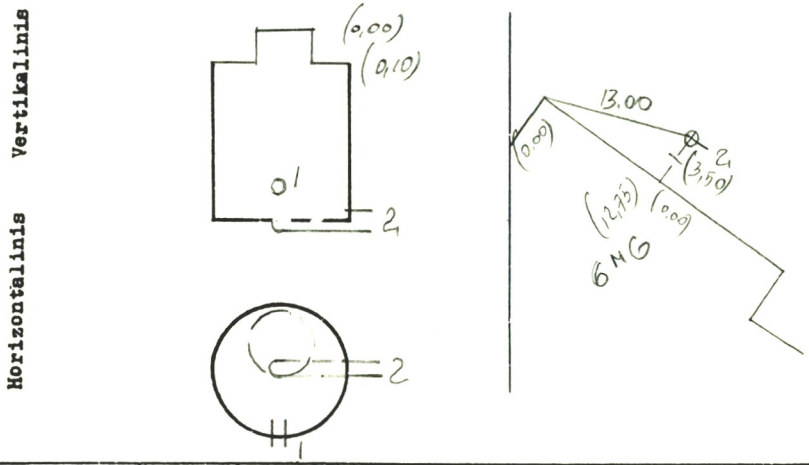

Pavadinimas		Medžiaga	Diametras	Atstumas nuo dangčio		Altitudės
Dangtis		ket.	650			136,49
Žemė						
Sienos		bet.				
Dugnas		bet.	1,0	1,11		135,38
Vamzdžiai	Nr. 1	bet	100	Viršus		
				Apačia	1,01	135,48
	Nr. 2	ker	200	Viršus		
				Apačia	1,24	135,25
	Nr. 3			Viršus		
				Apačia		
	Nr. 4			Viršus		
				Apačia		
	Nr. 5			Viršus		
				Apačia		
	Nr. 6			Viršus		
				Apačia		
	Nr. 7			Viršus		
				Apačia		

Lipynės ..... — (Medžiaga, kiekis)

Ar yra vandens? ..... —

Ar yra dujų? ..... —

Pastabos ..... —

Inžinerinių tyrinėjimų INSTITUTAS

Objekto Nr. 01-2-5881

Sudarė (parašas) Klimas (pavardė)

Patikrino (parašas) Kačiuškas (pavardė)

19 91 m. 08 mėn. 28 d.

(Įrenginio tyrinėjimo data)