ITI Nr. 91

F. Kanalinis (Komunikacija) | šulinys (Įrenginio pavadinimas) | Nr.( ) 121 KORTELĖ

VILNIUS (Miestas) | Afonino (Gatvė) | 207-C-12 (Planšeto nomenklatūra)

ŠULINIO PIŪVIAI (Matmenys duoti m)

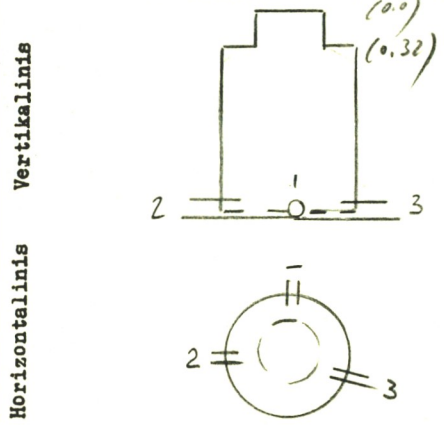

PRIRIŠIMO BRĖŽINYS

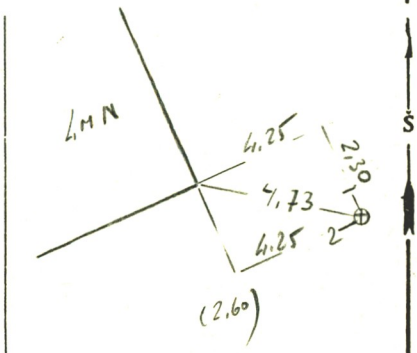

Pavadinimas		Medžiaga	Diametras	Atstumas nuo dangčio		Altitudės
Dangtis		Ket.	650			136.27
Žemė						
Sienos		Bet.				
Dugnas		Bet.	1000	0.80		135.47
Vamzdžiai	Nr. 1	Ker.	150	Viršus		
				Apačia	0.97	135.30
	Nr. 2	Ker.	150	Viršus		
				Apačia	0.97	135.30
	Nr. 3	Ket.	150	Viršus		
				Apačia	0.90	135.37
	Nr. 4			Viršus		
				Apačia		
	Nr. 5			Viršus		
				Apačia		
	Nr. 6			Viršus		
				Apačia		
	Nr. 7			Viršus		
				Apačia		

Lipynės ..... (Medžiaga, kiekis)

Ar yra vandens? .....

Ar yra dujų? .....

Pastabos .....

.....

.....

Inžinerinių tyrinėjimų INSTITUTAS

Objekto Nr. 01-27-4500

Sudarė	(parašas)	(pavardė)
Patikrino	(parašas)	(pavardė)

197 8 m. ..... mėn. ... d.
(Įrenginio tyrinėjimo data)