ITI Nr. 91[8]

Vandentiekis (Komunikacija) | kameros (Įrenginio pavadinimas) | Nr.( ) 3 KORTELĖ

Vilnius (Miestas) | Rodūnios kelias (Gatvė) | 191-A-16 (Planšeto nomenklatūra)

ŠULINIO PIŪVIAI (Matmenys duoti m)

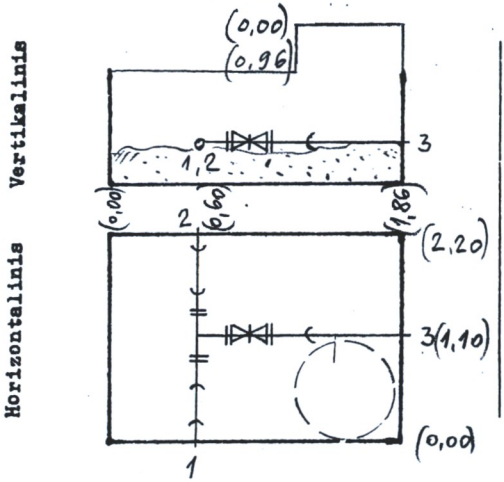

PRIRIŠIMO BRĖŽINYS

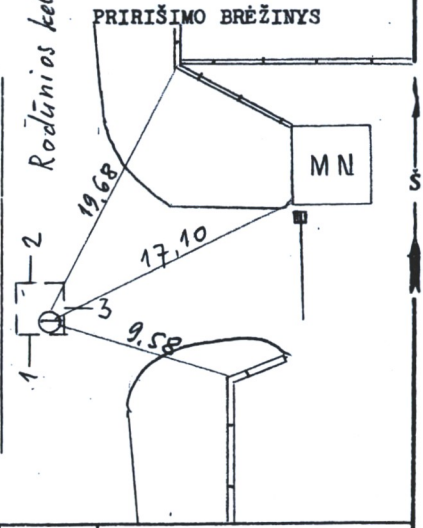

Pavadinimas		Medžiaga	Diametras	Atstumas nuo dangčio		Altitudės	Lipynės ..... (Medžiaga, kiekis)
Dangtis		ket.	650			186,24	
Žemė				0,00		186,24	Ar yra vandens? ..... —
Sienos		bet.					Ar yra dujų? ..... —
Dugnas		bet.	2,20 x 1,86	2,80		183,44	Pastabos .....
Vamzdžiai	Nr. 1	ket.	200	Viršus	2,25	183,99	.....
				Apačia			.....
	Nr. 2	ket.	200	Viršus	2,25	183,99	AB"INŽINERINIAI TYRINĖJIMAI" Filialas "TOPOGRAFIJA"
				Apačia			
	Nr. 3	ket.	100	Viršus	2,30	183,94	Objekto Nr. 01-2-12341.
				Apačia			
	Nr. 4			Viršus			Sudarė (parašas) V.Gončarov (pavardė)
				Apačia			
	Nr. 5			Viršus			Patikrino (parašas) H.Jasiukevičius (pavardė)
				Apačia			
	Nr. 6			Viršus			2006 m. 05 mėn. 02 d.
				Apačia			(Įrenginio tyrinėjimo data)
	Nr. 7			Viršus			
				Apačia			