F. kanalizacija (Komunikacija) | šulinys (įrenginio pavadinimas) | Nr.(191–A–12) 191A KORTELĖ

Vilnius (Miestas) | Rodūnios kelias (Gatvė) | 76/31–0271 (Planšeto nomenklatūra)

ŠULINIO PJŪVIAI (Matmenys duoti m)

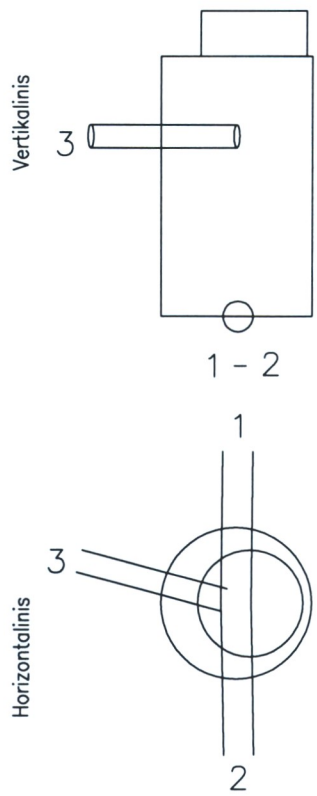

PRIRIŠIMO BRĖŽINYS

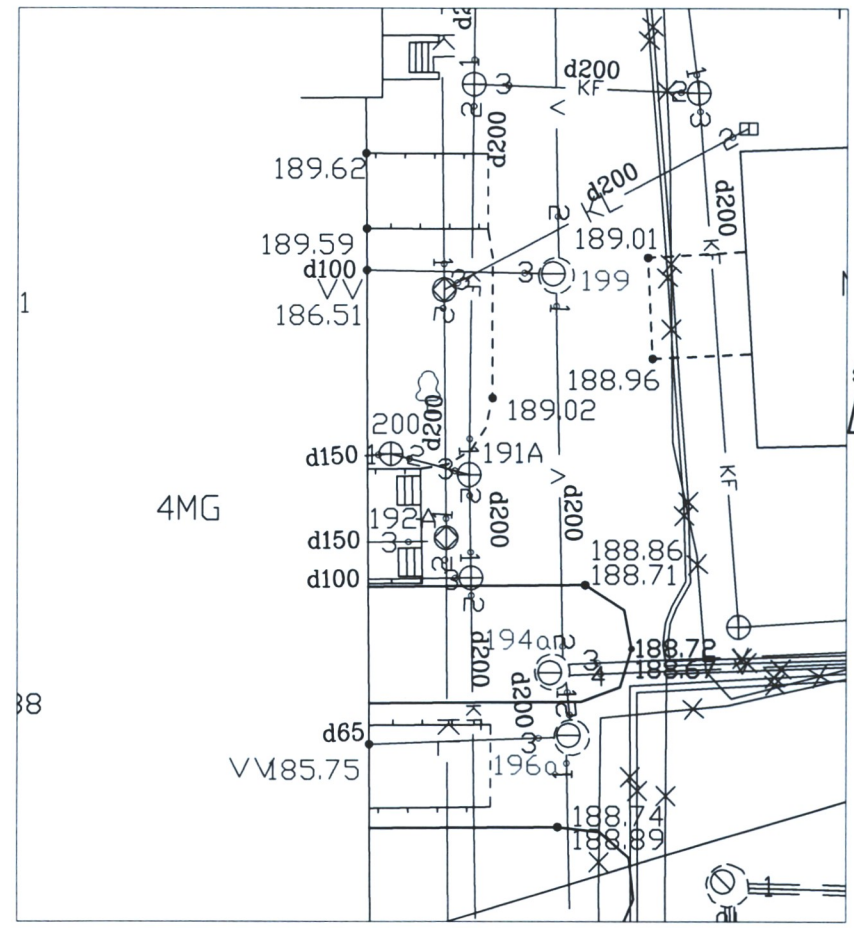

Pavadinimas		Medžiaga	Diametras	Atstumas nuo dangčio		Altitudės
Dangtis		Ketus	650			188,80
Žemė		Asfaltas		0.00		188.80
Sienos		Betonas				
Dugnas		Betonas	1000	2.26		186.54
Vamzdžiai	Nr. 1	Keram	200	Viršus		
				Apačia	2.45	186.35
	Nr. 2	Keram	200	Viršus		
				Apačia	2.45	186.35
	Nr. 3	Ketus	150	Viršus		
				Apačia	1.15	187.65
	Nr. 4			Viršus		
				Apačia		
	Nr. 5			Viršus		
				Apačia		
	Nr. 6			Viršus		
				Apačia		
	Nr. 7			Viršus		
				Apačia		
	Nr. 8			Viršus		
				Apačia		

Lipynės _____ (medžiaga, kiekis)

Ar yra vandens _____

Ar yra dujų _____

Pastabos X = 6056579.32; Y = 582634.33

VĮ Registro centras Vilniaus filialas

Objekto nr.

	Parašas	Pavardė
Sudarė		
Patikrino		

(įrenginio tyrinėjimo data)