Vandentiekis (Komunikacija) | šulinys (įrenginio pavadinimas) | Nr.(191-A12) 171 KORTELĖ

Vilnius (Miestas) | Rodūnios kelias (Gatvė) | 76/31-0271 (Planšeto nomenklatūra)

ŠULINIO PJŪVIAI (Matmenys duoti m)

Vertikalinis

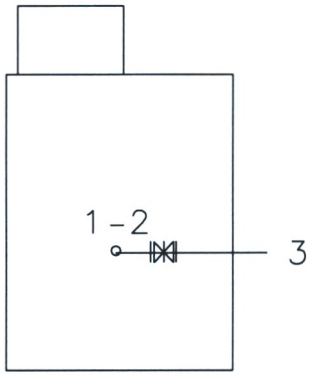

Horizontalinis

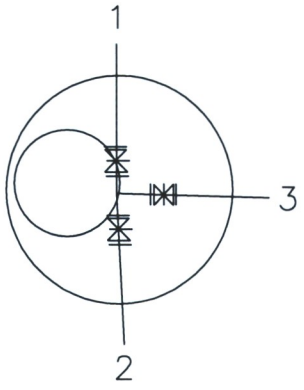

PRIRIŠIMO BRĖŽINYS

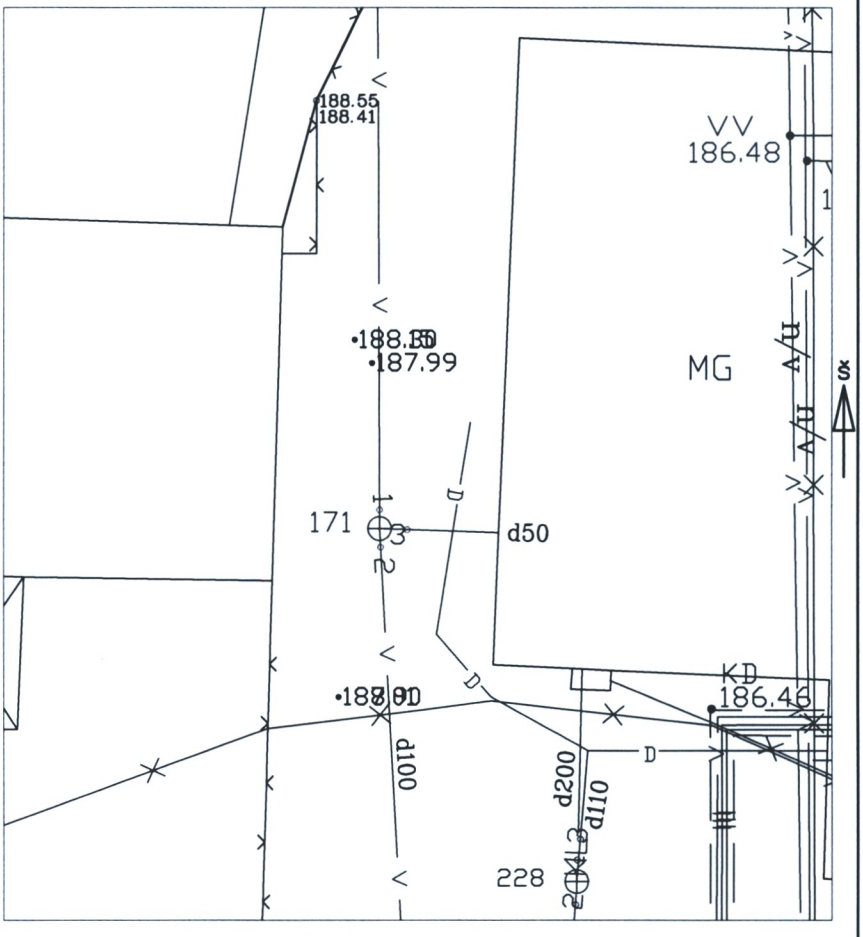

Pavadinimas		Medžiaga	Diametras	Atstumas nuo dangčio		Altitudės
Dangtis		Ketus	650			188,01
Žemė		Gruntas		0.00		188.01
Sienos		bet				
Dugnas		bet	1500	2.30		185.71
Vamzdžiai	Nr. 1	Poliet.	100	Viršus	1.81	186.20
				Apačia		
	Nr. 2	Poliet.	100	Viršus	1.81	186.20
				Apačia		
	Nr. 3	Poliet.	80	Viršus	1.82	186.19
				Apačia		
	Nr. 4			Viršus		
				Apačia		
	Nr. 5			Viršus		
				Apačia		
	Nr. 6			Viršus		
				Apačia		
	Nr. 7			Viršus		
				Apačia		
	Nr. 8			Viršus		
				Apačia		

Lipynės _____ (medžiaga, kiekis)

Ar yra vandens _____

Ar yra dujų _____

Pastabos X = 6056570.57; Y = 582539.38

VĮ Registro centras Vilniaus filialas

Objekto nr.

	Parašas	Pavardė
Sudarė		
Patikrino		

(įrenginio tyrinėjimo data)