Vandentiekis (Komunikacija) | šulinys (įrenginio pavadinimas) | Nr.(191-A-12) 143 KORTELĖ

Vilnius (Miestas) | Rodūnio kelias (Gatvė) | 76/31-0271 (Planšeto nomenklatūra)

ŠULINIO PJŪVIAI (Matmenys duoti m)

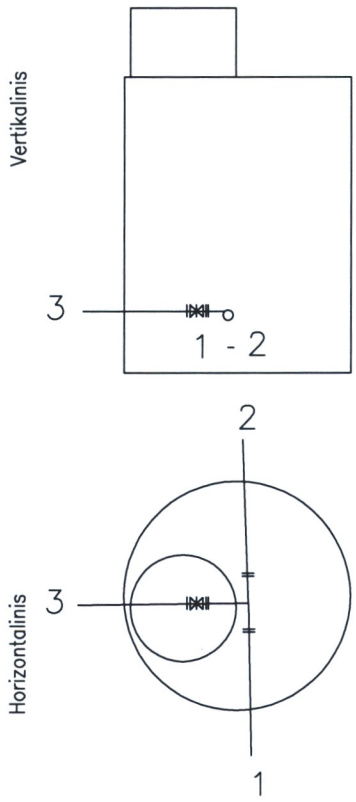

PRIRIŠIMO BRĖŽINYS

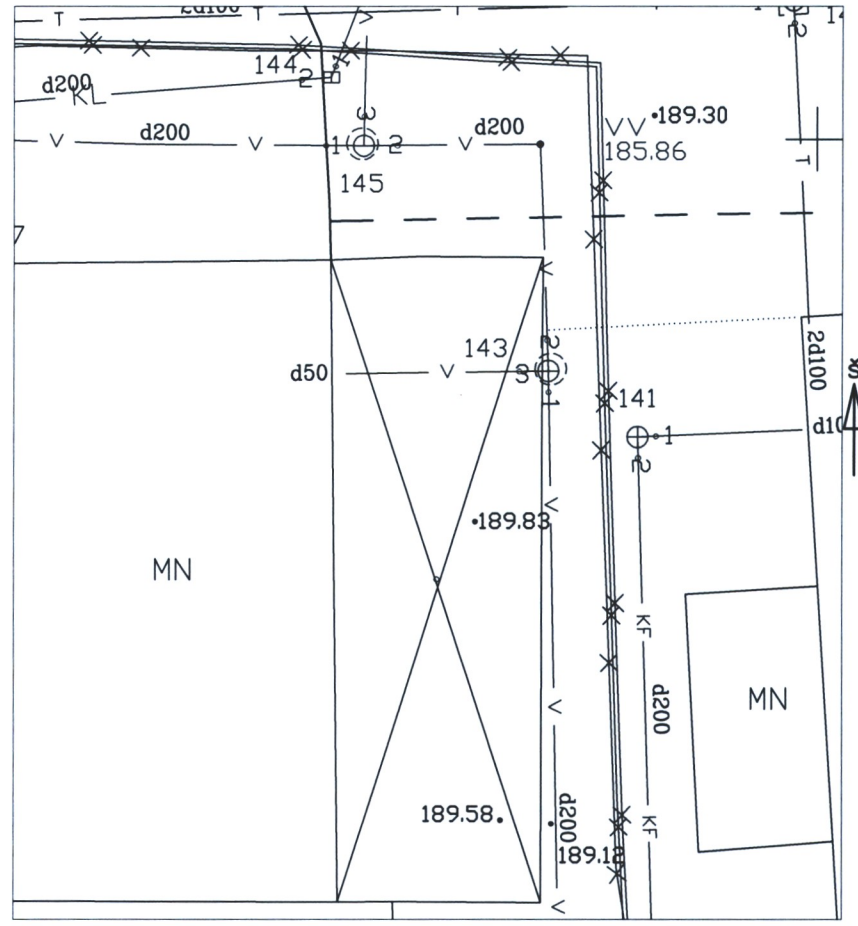

Pavadinimas		Medžiaga	Diametras	Atstumas nuo dangčio		Altitudės
Dangtis		Ketus	650			189,36
Žemė		Gruntas		0.00		189.36
Sienos		bet				
Dugnas		bet	2000	3.22		186.14
Vamzdžiai	Nr. 1	Ketus	200	Viršus	3.11	186.25
				Apačia		
	Nr. 2	Ketus	200	Viršus	3.11	186.25
				Apačia		
	Nr. 3	Ketus	50	Viršus	3.15	186.21
				Apačia		
	Nr. 4			Viršus		
				Apačia		
	Nr. 5			Viršus		
				Apačia		
	Nr. 6			Viršus		
				Apačia		
	Nr. 7			Viršus		
				Apačia		
	Nr. 8			Viršus		
				Apačia		

Lipynės _____ (medžiaga, kiekis)

Ar yra vandens _____

Ar yra dujų _____

Pastabos X = 6056639.01; Y = 582637.18

VĮ Registro centras Vilniaus filialas

Objekto nr.

	Parašas	Pavardė
Sudarė		
Patikrino		

(įrenginio tyrinėjimo data)