F. kanalizacija (Komunikacija) | šulinys (įrenginio pavadinimas) | Nr.(191-A-12) 139 KORTELĖ

Vilnius (Miestas) | Rodūnios kelias (Gatvė) | 76/31-0271 (Planšeto nomenklatūra)

ŠULINIO PJŪVIAI (Matmenys duoti m)

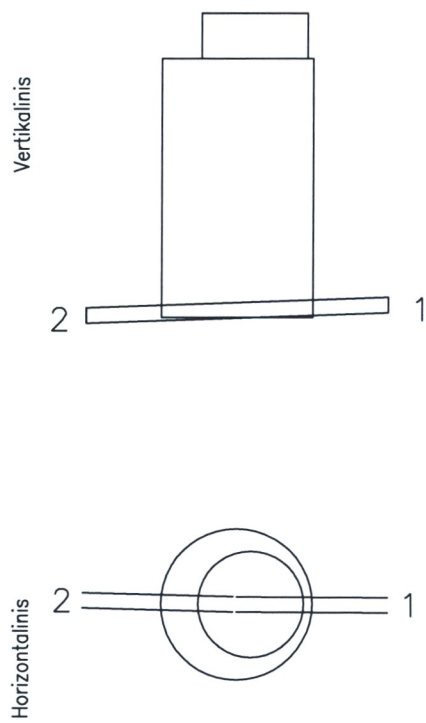

PRIRIŠIMO BRĖŽINYS

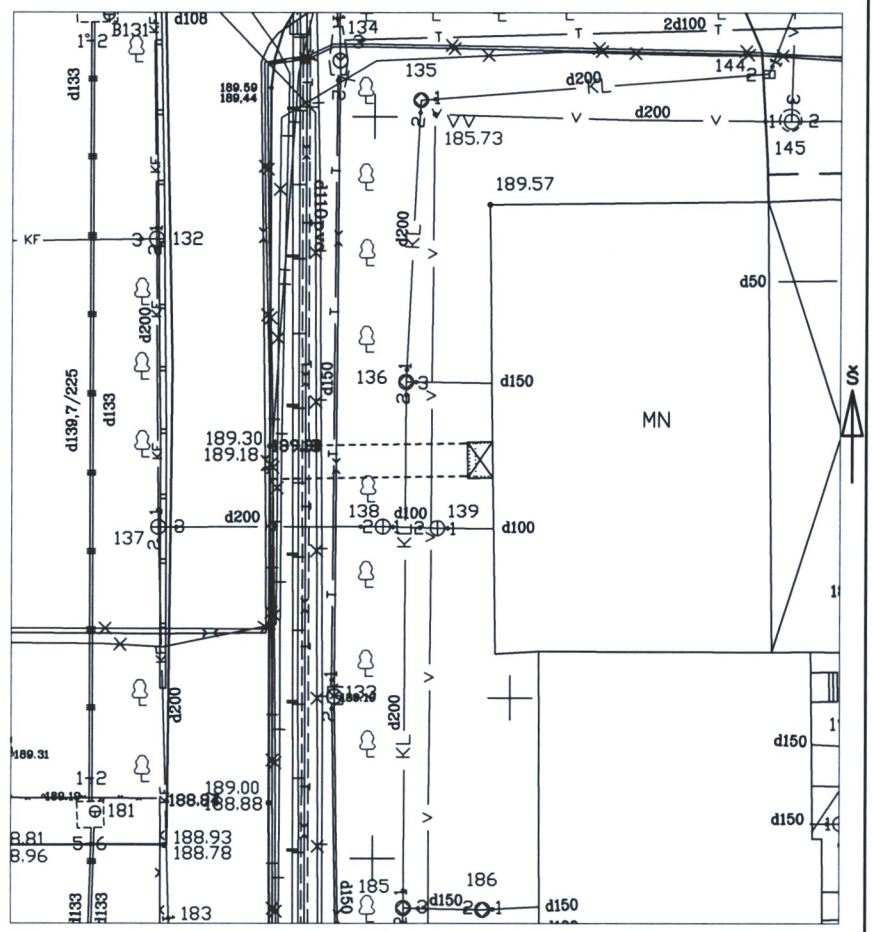

Pavadinimas	Medžiaga	Diametras	Atstumas nuo dangčio		Altitudės
Dangtis	Ketus	650			189,46
Žemė	Gruntas		0.00		189.46
Sienos	bet				
Dugnas	bet	1000	2.47		186.99
Vamzdžiai Nr. 1	Ketus	100	Viršus		
			Apačia	1.75	187.71
Nr. 2	Ketus	100	Viršus		
			Apačia	1.83	187.63
Nr. 3			Viršus		
			Apačia		
Nr. 4			Viršus		
			Apačia		
Nr. 5			Viršus		
			Apačia		
Nr. 6			Viršus		
			Apačia		
Nr. 7			Viršus		
			Apačia		
Nr. 8			Viršus		
			Apačia		

Lipynės _____ (medžiaga, kiekis)

Ar yra vandens _____

Ar yra dujų _____

Pastabos X = 6056622.34; Y = 582604.34

VĮ Registro centras Vilniaus filialas

Objekto nr.

	Parašas	Pavardė
Sudarė		
Patikrino		

(įrenginio tyrinėjimo data)