Fek. kan.
(Komunikacija)

šulinio
(Įrenginio pavadinimas)

Nr. 85 KORTELĖ

VILNIUS
(Miestas)

Eišiškių pl.
(Gatvė)

190 - B - 10
(Planšeto nomenklatūra)

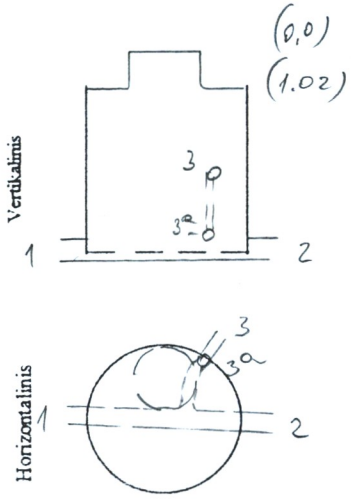


PRIRIŠIMO SCHEMA

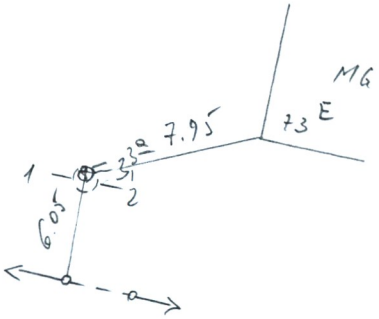


| Pavadinimas | | Medžiaga | Diametras | Atstumas nuo dangčio, m | | Altitudės |
|---|---|---|---|---|---|---|
| Dangtis | | ket | 650 | | | 204.57 |
| Žemė | | | | | | |
| Sienos | | bet | | | | |
| Dugnas | | bet | 1.5 | 4,43 | | 200,14 |
| Vamzdžiai | Nr. 1 | asbc | 200 | Viršus | | |
| | | | | Apačia | 4,61 | 199,96 |
| | Nr. 2 | asbc | 200 | Viršus | | |
| | | | | Apačia | 4.63 | 199,94 |
| | Nr. 3 | PVC | 110 | Viršus | | |
| | | | | Apačia | 2.47 | 202.10 |
| | Nr. 3a | PVC | 110 | Viršus | | |
| | | | | Apačia | 4.43 | 200.14 |
| | Nr. 5 | | | Viršus | | |
| | | | | Apačia | | |
| | Nr. 6 | | | Viršus | | |
| | | | | Apačia | | |
| | Nr. 7 | | | Viršus | | |
| | | | | Apačia | | |

Lipynės (kiekis)

Ar yra vandens?

Ar yra dujų?

Pastabos

J. PAUKŠČIO PERSONALINĖ ĮMONĖ

Objekto Nr. 40804

Sudarė J. Paukštis

2004 m. 08 mėn. 04 d.
(Įrenginio tyrinėjimo data)