Vandentiekis
(komunikacija)

šulinys
(įrenginio pavadinimas)

Nr. **204** KORTELĖ

Vilniaus m.
(miestas)

Užusienio g.
(gatvė)

75/31 – 0338
189 – D – 8
(planšeto nomenklatūra)

Šulinio pjūviai

Vertikalinis

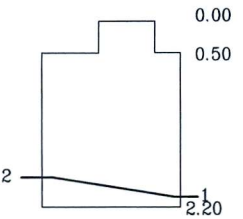

Horizontalinis

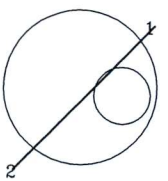

Pririšimo brėžinys

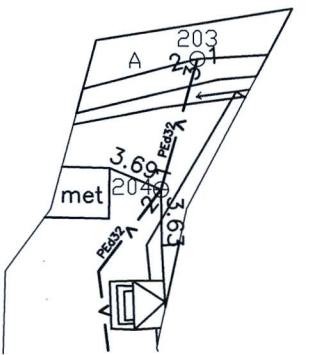

X=6055790.26
Y=579456.32

Pavadinimas	Medžiaga	Diametras, mm	Atstumas nuo dangčio, m		Altitudės
Dangtis	med	1000			194.77
Žemė					
Sienos	bet.				
Dugnas		1000	2.20		192.57
Vamzdžiai 1	PE	32	Viršus	2.10	192.67
			Apačia		
2	PE	32	Viršus	1.82	192.95
			Apačia		
			Viršus		
			Apačia		
			Viršus		
			Apačia		
			Viršus		
			Apačia		
			Viršus		
			Apačia		
			Viršus		
			Apačia		

Lipynės .....
(medžiaga, kiekis)
Ar yra vandens? ...–...
Ar yra dujų? ...–...
Pastabos .....
LAS07

NT KADASTRO BIURAS,UAB

Objektas:

Sudarė **R.Stasiūnas** (v. pavardė) (parašas)

Patikrino **R.Stasiūnas** (v. pavardė) (parašas)

2017.08.22
(įrenginio tyrinėjimo data)