ITI Nr. 91

FEK. KANALIZ. (Komunikacija) | ŠULINIO (Įrenginio pavadinimas) | Nr. (8) 94 KORTELĖ

VILNIUS (Miestas) | VADUVOS (Gatvė) | 189-A-9 (Planšeto nomenklatūra)

ŠULINIO PIŪVIAI (Matmenys duoti m)

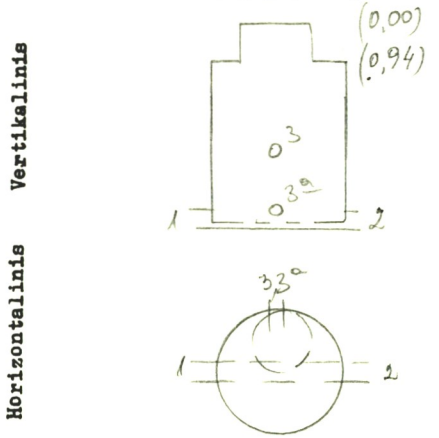

PRIRIŠIMO BRĖŽINYS

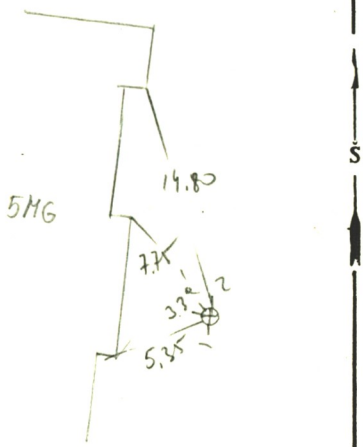

Pavadinimas		Medžiaga	Diametras	Atstumas nuo dangčio		Altitudės
Dangtis		KET	640			118.97
Žemė						
Sienos		BET				
Dugnas		BET	1500	3.00		115,97
Vamzdžiai	Nr. 1	G/BET	400	Viršus		
				Apačia	3.28	115,69
	Nr. 2	G/BET	400	Viršus		
				Apačia	3.28	115.69
	Nr. 3	KET	100	Viršus		
				Apačia	1.80	117,17
	Nr. 3a	KET	100	Viršus		
				Apačia	3.28	115,69
	Nr. 5			Viršus		
				Apačia		
	Nr. 6			Viršus		
				Apačia		
	Nr. 7			Viršus		
				Apačia		

Lipynės ..... (Medžiaga, kiekis)

Ar yra vandens? .....

Ar yra dujų? .....

Pastabos .....

.....

.....

Inžinerinių tyrinėjimų INSTITUTAS

Objekto Nr. 91-2-5884

Sudarė ..... (parašas) SAVICKAS (pavardė)

Patikrino ..... (parašas) LOČINSKIS (pavardė)

19 91 m. 10 mėn. d.

(Įrenginio tyrinėjimo data)