ITI Nr. 91

FEK. KANALIZ. (Komunikacija) | ŠULINIO (Įrenginio pavadinimas) | Nr. (21) 144 KORTELĖ

VILNIUS (Miestas) | VADUVOS (Gatvė) | 189-A-9 (Planšeto nomenklatūra)

ŠULINIO PIŪVIAI (Matmenys duoti m)

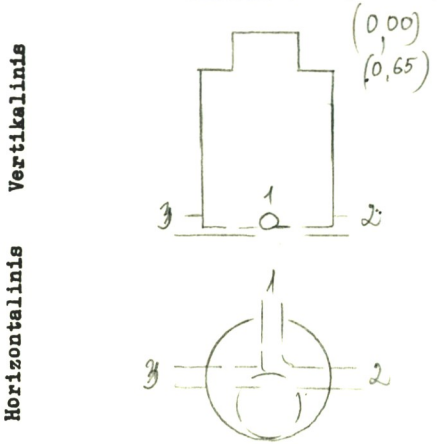

PRIRIŠIMO BRĖŽINYS

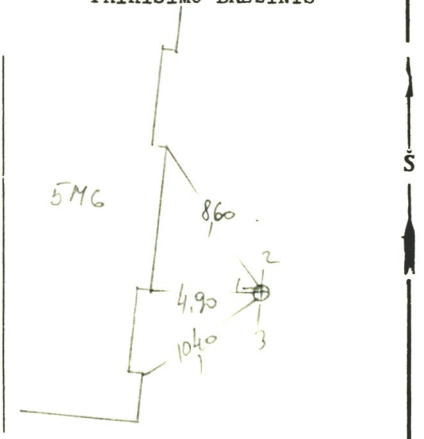

Pavadinimas		Medžiaga	Diametras	Atstumas nuo dangčio		Altitudės
Dangtis		KET	640			120,73
Žemė						
Sienos		BET				
Dugnas		BET	2000	2,65		118,08
Vamzdžiai	Nr. 1	KET	100	Viršus		
				Apačia	2,75	117,98
	Nr. 2	KER	200	Viršus		
				Apačia	2,81	117,92
	Nr. 3	KER	150	Viršus		
				Apačia	2,70	118,03
	Nr. 4			Viršus		
				Apačia		
	Nr. 5			Viršus		
				Apačia		
	Nr. 6			Viršus		
				Apačia		
	Nr. 7			Viršus		
				Apačia		

Lipynės HET 6 (Medžiaga, kiekis)

Ar yra vandens? –

Ar yra dujų? –

Pastabos .....

Inžinerinių tyrinėjimų INSTITUTAS

Objekto Nr. 0.2.5.88.4.

Sudarė D. M. (parašas) SAVICKAS (pavardė)

Patikrino (parašas) BAČINSKAS (pavardė)

1991 m. 10 mėn. d. (Įrenginio tyrinėjimo data)