ITI Nr. 91[8]

Vandentiekis (Komunikacija)	kameros (Įrenginio pavadinimas)	Nr.(5) 209 KORTELĖ
Vilnius (Miestas)	Žaigų (Gatvė)	187-C-7 (Planšeto nomenklatūra)

ŠULINIO PIŪVIAI (Matmenys duoti m)

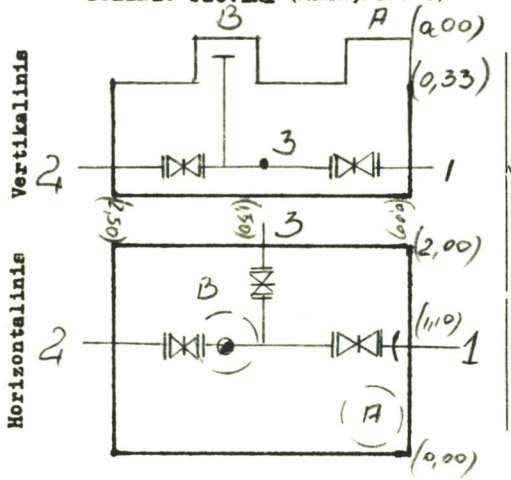

PRIRIŠIMO BRĖŽINYS

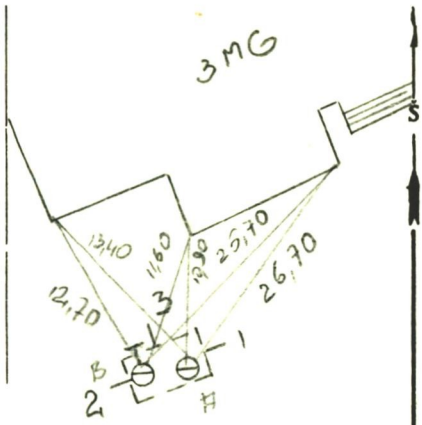

Pavadinimas		Medžiaga	Diametras	Atstumas nuo dangčio		Altitudės
Dangtis		ket.	650			146,29 A
Žemė				0,00		146,29
Sienos		bet.				
Dugnas		bet.	2,50 × 2,00	2,78		143,51
Vamzdžiai	Nr. 1	Ket	200	Viršus	2,17	144,12
				Apačia		
	Nr. 2	Ket	200	Viršus	2,17	144,12
				Apačia		
	Nr. 3	Ket	100	Viršus	2,24	144,05
				Apačia		
	Nr. 4			Viršus		
				Apačia		
	Nr. 5			Viršus		
				Apačia		
	Nr. 6			Viršus		
				Apačia		
	Nr. 7	28		Viršus		
				Apačia		

Lipynės ...Kopečios... (Medžiaga, kiekis)

Ar yra vandens? ...—...

Ar yra dujų? ...—...

Pastabos ...B - 146,28...

Inžinerinių tyrinėjimų INSTITUTAS

Objekto Nr 01.2-4.091..

Sudarė	(parašas)	(pavardė)
Patikrino	(parašas)	(pavardė)

1986 m. ...10... mėn. ...03... d.
(Įrenginio tyrinėjimo data)