15

ITI Nr. 91

KF
(Komunikacija)

(Įrenginio pavadinimas)

Nr. (16) 199 **KORTELĖ**

Vilnius
(Miestas)

Kalininko
(Gatvė)

186-D-3
(Planšeto nomenklatūra)

ŠULINIO PIŪVIAI (Matmenys duoti m)

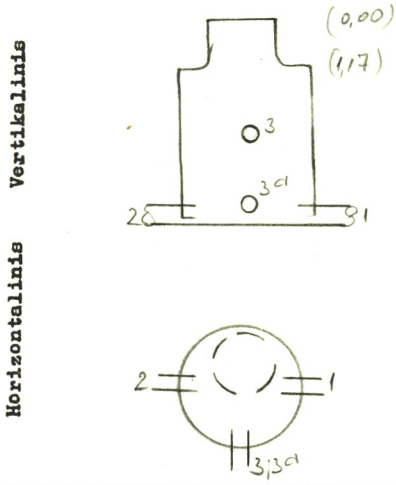

PRIRIŠIMO BRĖŽINYS

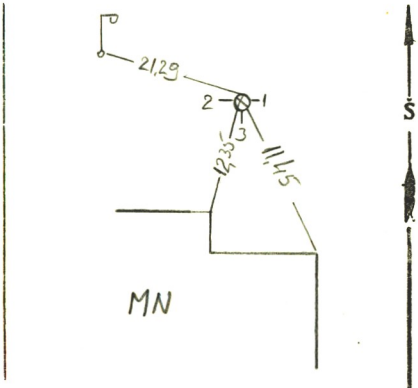

Pavadinimas		Medžiaga	Diametras	Atstumas nuo dangčio		Altitudės
Dangtis		ket	650			136,14
Žemė		—				
Sienos		bet				
Dugnas		bet	1,0	5,40		130,74
Vamzdžiai	Nr. 1	bet	300	Viršus		
				Apačia	5,73	130,41
	Nr. 2	bet	300	Viršus		
				Apačia	5,73	130,41
	Nr. 3	ket	150	Viršus		
				Apačia	2,25	133,89
	Nr. 3a	ket	150	Viršus		
				Apačia	5,60	130,54
	Nr. 5			Viršus		
				Apačia		
	Nr. 6			Viršus		
				Apačia		
	Nr. 7			Viršus		
				Apačia		

Lipynės .....
(Medžiaga, kiekis)

Ar yra vandens? .....

Ar yra dujų? .....

Pastabos .....
.....
.....

Inžinerinių tyrinėjimų INSTITUTAS

Objekto Nr. 01.72.6656.

Sudarė (parašas) Karalis (pavardė)

Patikrino (parašas) (pavardė)

197.. m. 11 mėn. 25 d.
(Įrenginio tyrinėjimo data)

Sp. ITI 15000 181-78