ITI Nr. 91[d]

F. Kanalizacija
(Komunikacija)

šulinio
(Įrenginio pavadinimas)

Nr. (6) 147 KORTELĖ

Vilnius
(Miestas)

—
(Gatvė)

186-D-11
(Planšeto nomenklatūra)

ŠULINIO PIŪVIAI (Matmenys duoti m)

PRIRIŠIMO BRĖŽINYS

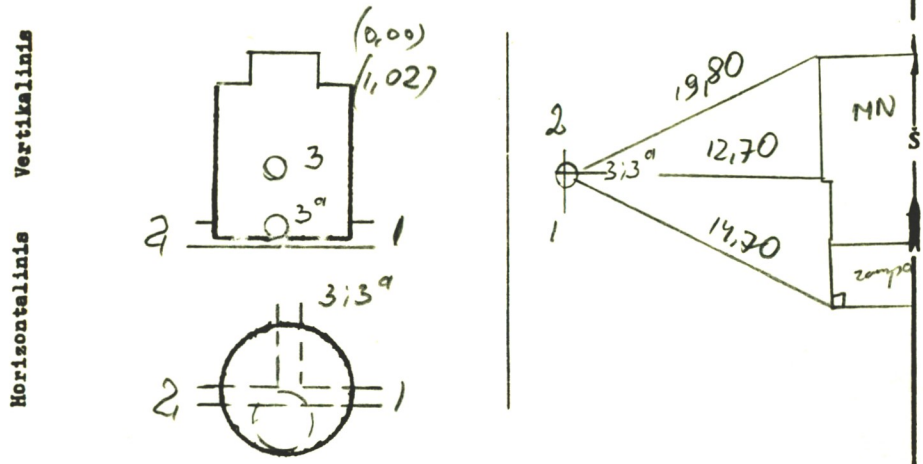

Pavadinimas		Medžiaga	Diametras	Atstumas nuo dangčio		Altitudės
Dangtis		ket.	650			137,03
Žemė				0,00		137,03
Sienos		bet.				
Dugnas		bet.	1,0	3,57		133,16
Vamzdžiai	Nr. 1	g/b	300	Viršus		
				Apačia	3,87	133,16
	Nr. 2	g/b	300	Viršus		
				Apačia	3,87	133,16
	Nr. 3	ket	150	Viršus		
				Apačia	1,72	135,31
	Nr. 3a	ket	150	Viršus		
				Apačia	3,53	133,50
	Nr. 5			Viršus		
				Apačia		
	Nr. 6			Viršus		
				Apačia		
	Nr. 7			Viršus		
				Apačia		

Lipynės ... —
(Medžiaga, kiekis)

Ar yra vandens? ... —

Ar yra dujų? ... —

Pastabos ... —

Inžinerinių tyrinėjimų INSTITUTAS

Objekto Nr. 01-2-46.00

Sudarė (parašas) (pavardė)

Patikrino (parašas) (pavardė)

1987 m. 06 mėn. 19 d.
(Įrenginio tyrinėjimo data)

Sp.ITI-84