ITI Nr. 91d

F. Kanalizacija (Komunikacija)	šulinio (Įrenginio pavadinimas)	Nr. (19) 193 KORTELĖ
Vilnius (Miestas)	Žemoji (Gatvė)	186 - B - 15 (Planšeto nomenklatūra)

ŠULINIO PIŪVIAI (Matmenys duoti m)

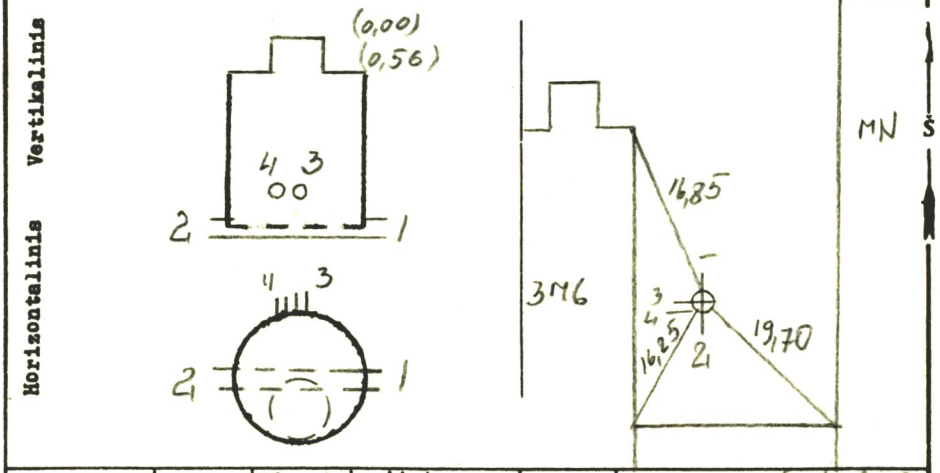

Pavadinimas		Medžiaga	Diametras	Atstumas nuo dangčio		Altitudės
Dangtis		ket.	650			136,02
Žemė				0,00		136,02
Sienos		bet.				
Dugnas		bet.	40	1,82		134,20
Vamzdžiai	Nr. 1	ket	150	Viršus		
				Apačia	1,92	134,10
	Nr. 2	ket	150	Viršus		
				Apačia	1,92	134,10
	Nr. 3	ket	100	Viršus		
				Apačia	1,76	134,26
	Nr. 4	ket	100	Viršus		
				Apačia	1,79	134,23
	Nr. 5			Viršus		
				Apačia		
	Nr. 6			Viršus		
				Apačia		
	Nr. 7			Viršus		
				Apačia		

Lipynės ket. 4 lyg.
(Medžiaga, kiekis)

Ar yra vandens? —

Ar yra dujų? —

Pastabos —

Inžinerinių tyrinėjimų INSTITUTAS

Objekto Nr. 01-2-4.16.1

Sudarė	[illegible] (parašas)	[illegible] (pavardė)
Patikrino	[illegible] (parašas)	[illegible] (pavardė)

1978 m. XII mėn. 23 d.
(Įrenginio tyrinėjimo data)

Sp.ITI-84