VANDENTIEKIS	Nr.( )	34	KORTELĖ	77/31 - 0149 173 - D - 6
(įrenginio pavadinimas)	(abrise)	(plane)		(planšeto nomenklatūra)
2015	VILNIUS		JUODUPIO	
(įrenginio pastatymo metai)	(miestas)		(gatvė)	

ŠULINIO PJŪVIAI :

a) Vertikalinis :

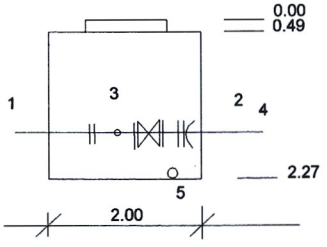

b) Horizontalinis :

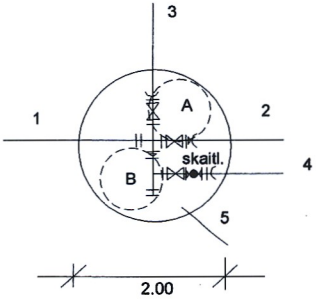

PRIRIŠIMO SCHEMA :

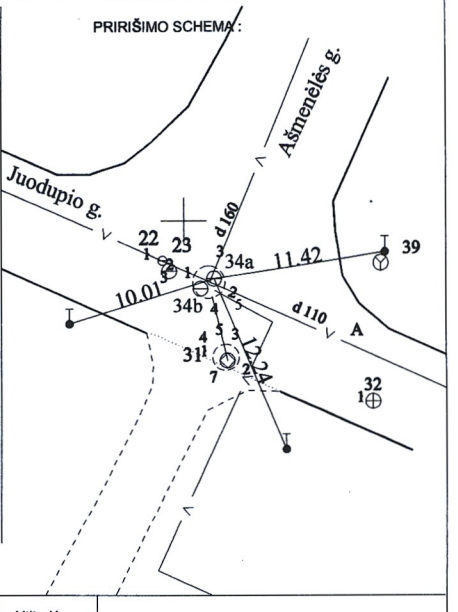

Pavadinimas		Medžiaga	Skersmenys mm.	Atst. nuo dangčio m.		Altitudės
Dangtis		ket.	700			205.11
Žemė				000		205.11
Sienos		bet.				
Dugnas		bet.	2000	2.27		202.84
Krypties Nr.	Vamzd. Nr.					
	Nr.1	PE	160	viršus	1.88	203.23
	Nr.2	PE	160	viršus	1.88	203.23
	Nr.3	PE	110	viršus	1.88	203.23
	Nr.4	PE	110	viršus	1.88	203.23
	Nr.5	PE	63	apačia	2.27	202.84

Lipynės -
(medžiga, kiekis)

Ar yra vandens?

Ar yra dujų? -

Pastabos: aukšč.sis. LAS07

34a h-205.11 X=6058006.84 Y=587060.38

34b h-205.11 X=6058006.17 Y=587059.49

UAB Geo2
GEODEZINIAI IR TOPOGRAFINIAI DARBAI
geodezininko kv.paž Nr.1GKV-414

Objekto Nr.

Sudarė	V.Kapleris	
	(pavardė)	(parašas)
Patikrino		
	(pavardė)	(parašas)

2016 m. 01 men. d.
(įrenginio tyrinėjimo data)