77/31-0148

Fekalinė kanalizacija Nr. 238b	KORTELĖ	173-D-1
(įrenginio pavadinimas)	(plane)	(planšeto nomenklatūra)
2011	Vilnius	Juodupio g.
(Šul.pastatymo metai)	(miestas)	(gatvė)

ŠULINIO PJŪVIAI:
Vertikalinis

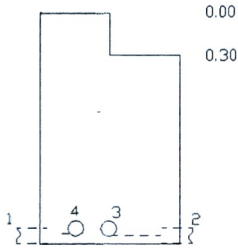

Horizontalinis

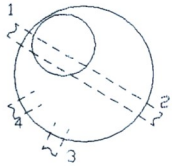

Pririšimo brėžinys

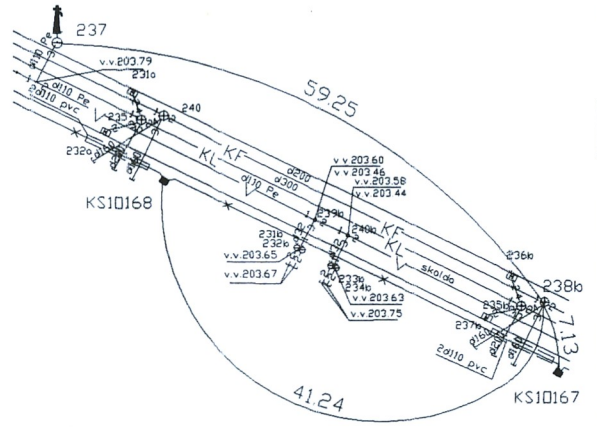

Pavad.	Medž	Diametras mm.	Atstumas nuo dangčio m.	Altitudės m.
Dangtis	ket.	650		205.29
Žemė				
Sienos	bet.			
Dugnas	bet.	1000	2.20	203.09

VAMZDŽIAI					
Nr.1	PVC	200	Viršus		
			Apačia 2.33	202.96	
Nr.2	PVC	200	Viršus		
			Apačia 2.35	202.94	
Nr.3	PVC	160	Viršus		
			Apačia 2.32	202.97	
Nr.4	PVC	160	Viršus		
			Apačia 2.32	202.97	
Nr.5			Viršus		
			Apačia		

Lipynės 7
(medžiaga,kiekis)

Ar yra vandens? —

Ar yra dujų —

x= 6058020.14
y= 586840.24

Objektas

Sudarė	(pavardė)	(parašas)
Patikrino	(pavardė)	(parašas)

2011.07.
(kortelės sudarymo data)