77/31 – 0147

Vandentiekio sklende	Nr. 234	KORTELĖ	173-D-1
(įrenginio pavadinimas)	(plane)		(planšeto nomenklatūra)
2010	Vilnius		Juodupio
(Šul.pastatymo metai)	(miestas)		(gatvė)

ŠULINIO PJŪVIAI:

Vertikalinis

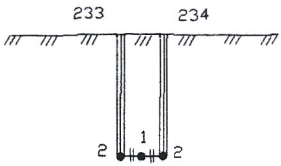

Horizontalinis

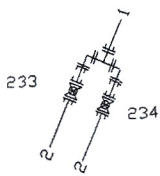

Pririšimo brėžinys

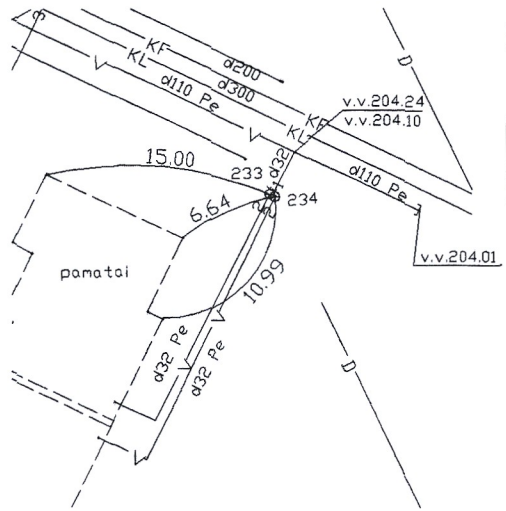

Pavad.	Medž	Diametras mm.	Atstumas nuo dangčio m.	Altitudės m.
Dangtis	ket.	150		206.25
Žemė			0,00	206.25
Sienos	---			
Dugnas	----	—	—	—
VAMZDŽIAI Nr.1	PE	32	Viršus 1.84	204.41
			Apačia	
Nr.2	PE	32	Viršus 1.82	204.43
			Apačia	
Nr.3			Viršus	
			Apačia	
Nr.4			Viršus	
			Apačia	
Nr.5			Viršus	
			Apačia	

Lipynės - (medžiaga,kiekis)

Ar yra vandens? _____

Ar yra dujų _____

x= 6058044.58
y= 586776.00

UAB"Geodeziniai tyrinėjimai"

Sudarė	R. Zakaras	
	(pavardė)	(parašas)
Patikrino		
	(pavardė)	(parašas)

2010.12.
(kortelės sudarymo data)