Nuotekų (fekalinė) kanalizacija Nr. ( ) 164a	KORTELĖ	173-D-1 (77/31-0147)
(abrise) (plane)		planšeto nomenklatūra

2015	Vilnius	Estų
įrenginio pastatymo metai	(miestas)	(gatvė)

Vertikaliniai Šulinio pjūviai :

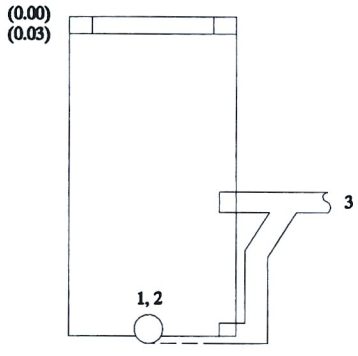

Pririšimo brėžinys :

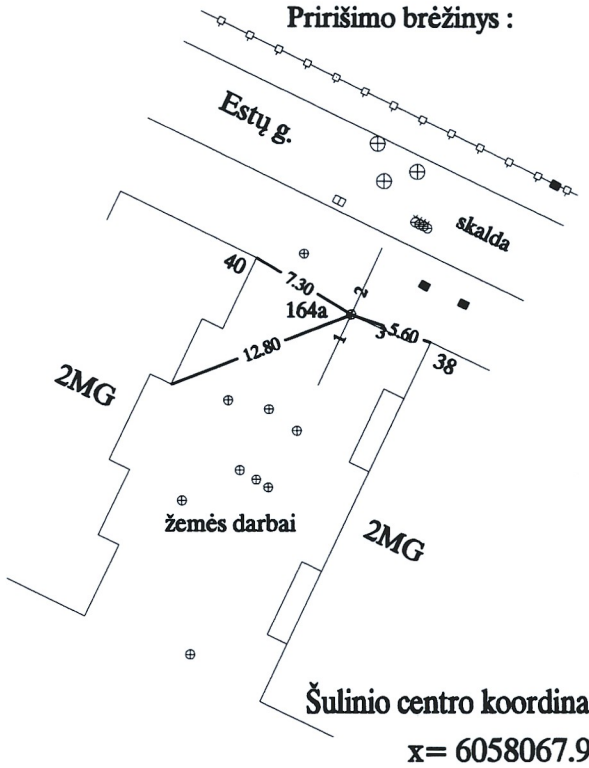

Horizontalinis

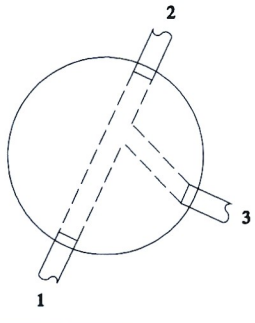

Šulinio centro koordinatė
x= 6058067.96
y= 586717.32

Pavadinimas		Medžiaga	Diametras mm	Atstumas nuo dangčio cm	Altitudės
Dangtis		Ketus	300		208.12
Žemė				0.00	-------
Sienos		PVC			
Dugnas		PVC	315	-------	-------
Vamzdžiai	Nr.1	PVC	160	Viršus	
				Apačia 2.33	205.79
	Nr.2	PVC	160	Viršus	
				Apačia 2.34	205.78
	Nr.3	PVC	110	Apačia 1.06	207.06
				Apačia 2.31	205.81
	Nr.4			Viršus	
				Apačia	
	Nr.5			Viršus	
				Apačia	
	Nr.6			Viršus	
				Apačia	
	Nr.7			Viršus	
				Apačia	

Pastabos

Šulinio dangčio altitudė išmatuota esant neasfaltuotai ar kitai kietajai dangai. Paklojus dangą šulinio dangčio altitudė gali keistis.

DARIAUS KUNIGONIO
individuali veikla
Registracijos Nr. (4.65)-332-4674, išduota 2011 11 30
kval. paž. Nr. 1GKV-583

Objektas:
Lauko nuotekų (fekalinės) tinklai
Estų g. 38, Naujosios Vilnios sen., Vilniaus m.

Sudarė: D. Kunigonis

Patikrino:

2015 11 06
(kortelės sudarymo data)