F. KANALIZACIJA (Komunikacija) | šulinio (Įrenginio pavadinimas) | Nr. (___) 121 KORTELĖ

VILNIUS (Miestas) | KALNĖNŲ (Gatvė) | 77/31-0130 173-B-15 (Planšeto numeklatūra)

ŠULINIO PIOVIMAI (Matmenys duoti m) | PRIRIŠIMO BRĖŽINYS

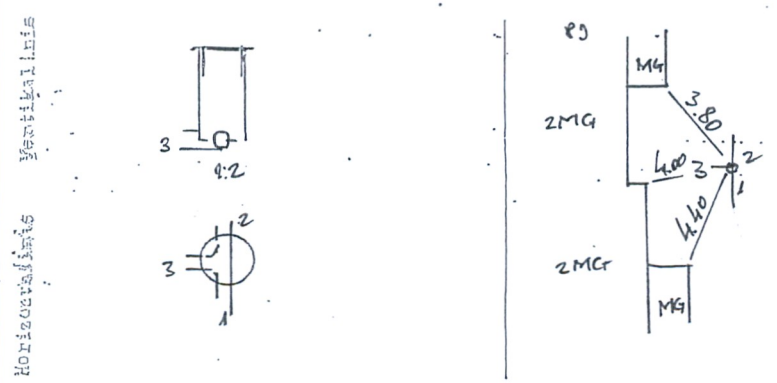

Pavadinimas	Medžiaga	Diametras	Atstumas nuo dangčio	Altitudės
Dangtis	ket.	0.315		201.30
Žemė			0.00	201.30
Sienos	PVC			
Dugnas	PVC	0315	2.45	198.85
Vamzdžiai Nr. 1	PVC	160	Viršus / Apačia 2.50	198.80
Nr. 2	PVC	160	Viršus / Apačia 2.50	198.80
Nr. 3	PVC	110	Viršus / Apačia 2.50	198.80
Nr. 4			Viršus / Apačia	
Nr. 5			Viršus / Apačia	
Nr. 6			Viršus / Apačia	
Nr. 7			Viršus / Apačia	

Lipynės ..... (Medžiaga, kiekis)

Ar yra vandens? ...–.....

Ar yra dujų? ...–.....

Paastabos ..... –

.....

.....

H. MISIŪKO IND. VEIKLA

Objekto Nr. .....

Sudarė	(parašas)	MISIŪKAS (pavardė)
Patikrino	(parašas)	(pavardė)

20.15 m. 12 mėn. 14 d.
(Įrenginio tyrinėjimo data)