KF kanalizacijos šulinio

Nr. (79) 172 KORTELĖ

(Komunikacija) KF

(Įrenginio pavadinimas) RUKAINIŲ

(Miestas) VILNIUS

(Gatvė)

(Planšeto nomenklatūra) 173-B-14

ŠULINIO PIŪVIAI (Matmenys duoti m)

PRIRIŠIMO BRĖŽINYS

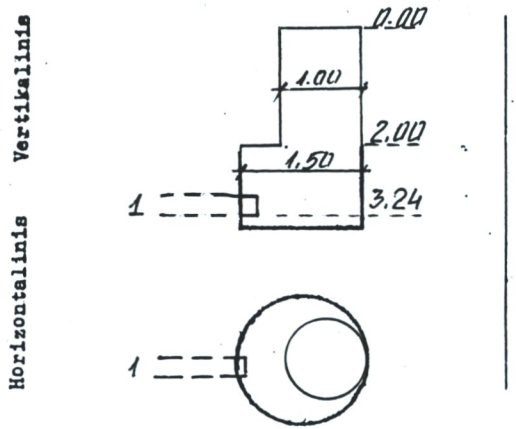

X= 19 099.72

Y= 33 360.07

Pavadinimas		Medžiaga	Diametras	Atstumas nuo dangčio		Altitudė
Dangtis		ket.	650			205.12
Žemė						
Sienos		bet.				
Dugnas		bet.	1.50			
Vamzdžiai	Nr. 1	PVC	d 250	Viršus		
				Apačia	3.24	201.88
	Nr. 2			Viršus		
				Apačia		
	Nr. 3			Viršus		
				Apačia		
	Nr. 4			Viršus		
				Apačia		
	Nr. 5			Viršus		
				Apačia		
	Nr. 6			Viršus		
				Apačia		
	Nr. 7			Viršus		
				Apačia		

Lipynės YRA
(Medžiaga, kiekis)

Ar yra vandens? .....

Ar yra dujų? —

Pastabos statomas

AB „JT"

Objekto Nr. .....

Sudarė (parašas) (pavardė)

Patikrino (parašas) (pavardė)

2002 m. 04 mėn. 04 d.
(Įrenginio tyrinėjimo data)