VANDENTIEKIS	SULINYS	143
(komunikacija)	(irenginys)	
VILNIUS	RUKAINIU	173-B-13
(miestas)	(gatve)	(planseto)

PJUVIAI

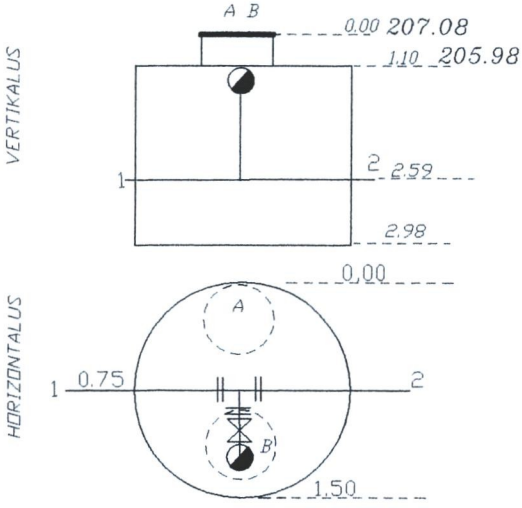

PRIRISIMU SCHEMA

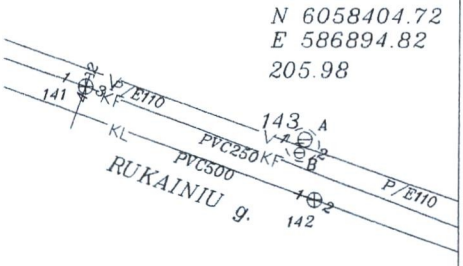

Pavadinimas		Medziaga	Diametras	Atstumai		H	
Dangtis		bet.	2*650			207.08	
							Ar yra vandens?
Sienos		bet.					
Dugnas		bet.	1.5	2.98		204.10	Pastabos
Vamzdziai	Nr.1	PE	110	v.v.	2.59	204.49	lipynes-7
				v.a.			
	Nr.2	PE	110	v.v.	2.59	204.49	
				v.a.			
	Nr.3			v.v.			
				v.a.			Objektas
	Nr.4			v.v.			01134577 / 3
				v.a.			
	Nr.5			v.v.			Sudare R. LUCIUNAS
				v.a.			
	Nr.6			v.v.			Tikrino R, GIRCYS
				v.a.			
							2009.06