Buitinės nuotekos	šulinys	Nr. (–) 113 KORTELĖ
(Komunikacija)	(Įrenginio pavadinimas)	173–A–8
Vilnius	Danų	77/31–0087
(Miestas)	(Gatvė)	(Planšeto nomenklatūra)

ŠULINIO PJŪVIAI (m.)

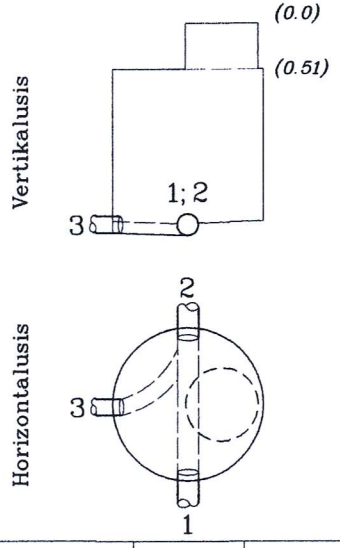

PRIRIŠIMO BRĖŽINYS

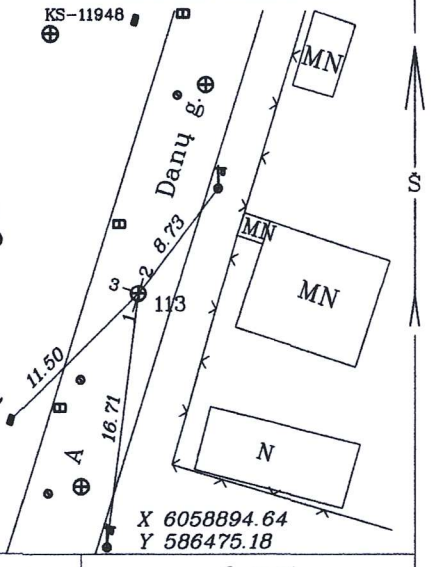

Pavadinimas		Medžiaga	Diametras	Atstumas nuo dangčio (m.)		Altitudė
Dangtis		ket.	660			209.24
Žemė				0		209.24
Sienos		bet.				
Dugnas		bet.	1000	1.62		207.62
Vamzdžiai	Nr.1	PVC	200	Viršus		
				Apačia	1.74	207.50
	Nr.2	PVC	200	Viršus		
				Apačia	1.85	207.39
	Nr.3	PVC	110	Viršus		
				Apačia	1.80	207.44
	Nr.4			Viršus		
				Apačia		
	Nr.5			Viršus		
				Apačia		
	Nr.6			Viršus		
				Apačia		
	Nr.7			Viršus		
				Apačia		

Lipynės 6 met. (medžiaga, kiekis)

Ar yra vandens? nėra

Ar yra dujų? nėra

Pastabos: nėra

Aukščių sistema– LAS07

A. Diskos I. Į.

Objekto Nr. –

Sudarė (parašas) A. DISKA (pavardė)

Patikrino (parašas) (pavardė)

2016–09 (kortelės sudarymo data)