Buitinės nuotekos	Šulinys	Nr. (-) 133 KORTELĖ
(Komunikacija)	(Įrenginio pavadinimas)	
Vilnius	Gurių sodų 5-oji g.	173-A-4
(Miestas)	(Gatvė)	(Pastato numeris/dalis)

ŠULINIO PJŪVIAI (Matmenys duoti m)

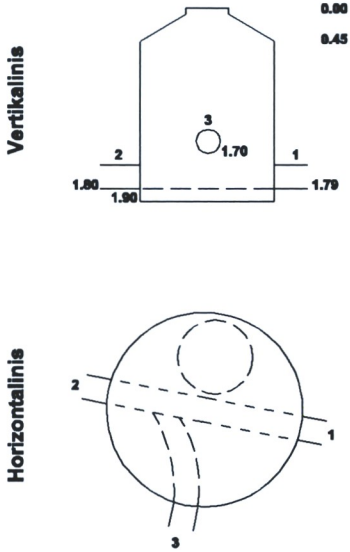

PRIRIŠIMO BRĖŽINYS

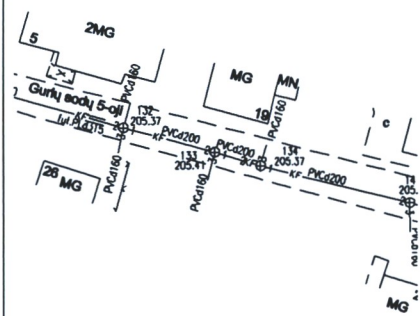

Pavadinimas		Medžiaga	Diametras	Atstumas nuo dangčio		Altitudės
Dangtis		Ketus	650			205.41
Žemė		Gruntas				205.41
Sienos		Bet.				
Dugnas		Bet.	1000	1.90		203.51
Vamzdžiai	Nr.1	PVC	200	Viršus		
				Apačia	1.79	203.62
	Nr.2	PVC	200	Viršus		
				Apačia	1.80	203.61
	Nr.3	PVC	160	Viršus		
				Apačia	1.70	203.71
	Nr.4			Viršus		
				Apačia		
	Nr.5			Viršus		
				Apačia		
	Nr.6			Viršus		
				Apačia		
	Nr.7			Viršus		
				Apačia		
	Nr.8			Viršus		
				Apačia		

Lipynės: 5

Ar yra vandens?

Ar yra dujų?

Pastabos

Koordinatės X= 6059123.97
Y= 586696.61

GEOTECHA

Objekto Nr.:

Sudarė	Parašas	Tomas Valaitis
		V.Pavardė
Patikrino	Parašas	D. Simanekas 1BKV-407
		V.Pavardė

2014-03-31
(Įrenginio tyrinėjimo data)