KF	Šulinys	Nr. KORTELĖ 211
(Komunikacija)	(Įrenginio pavadinimas)	
VILNIUS	RUKAINIU	173-A-12
(Miestas)	(Gatvė)	(Planšeto nomenklatūra)

ŠULINIO PJŪVIAI (m.)

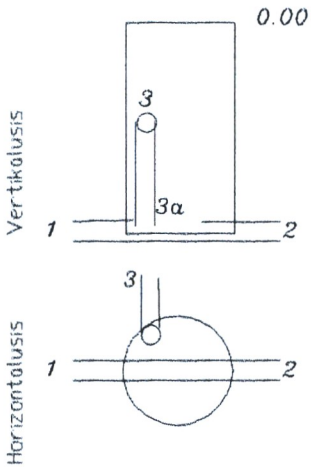

PRIRIŠIMO BRĖŽINYS

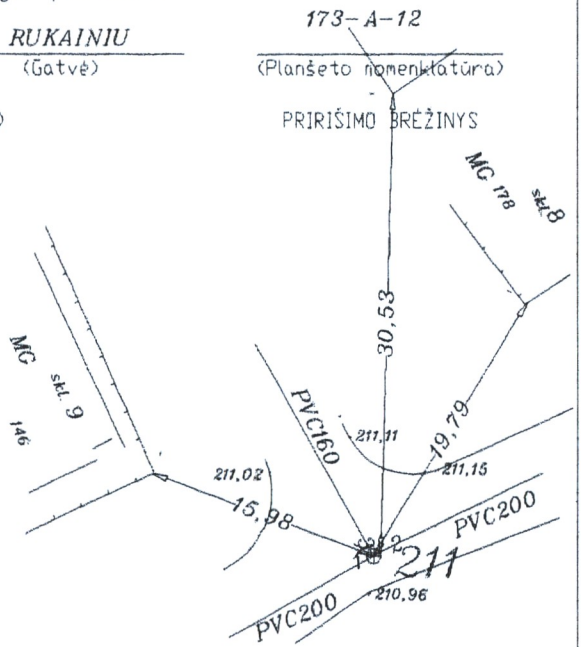

Pavadinimas		Medžiaga	Diametras	Atstumas nuo dangčio		Altitudė
Dangtis		ket.				210.86
Žemė						
Sienos		bet.				
Dugnas		bet.	1.50	4.83		206.03
Vamzdžiai	Nr.1	PVC	200	Viršus		
				Apačia	5.02	205.84
	Nr.2	PVC	200	Viršus		
				Apačia	5.04	205.82
	Nr.3	PVC	160	Viršus		
				Apačia	3.26	207.60
	3a	PVC	160	Viršus		
				Apačia	4.95	205.91
	Nr.5			Viršus		
				Apačia		
	Nr.6			Viršus		
				Apačia		
	Nr.7			Viršus		
				Apačia		

Lipynės .....

(Medžiaga, kiekis)

Ar yra vandens?

Ar yra dujų?

Pastabos:

UAB "INŽINERINIAI TYRINĖJIMAI"
FIL. "INŽINERINĖ GEODEZIJA"

Objektas:
011-33012/27

Sudarė	(parašas)	R. LUCIUNAS (pavardė)
Patikrino	(parašas)	R. CIRCYS (pavardė)

2003 07
(Įrengimo tyrinėjimo data)