ITI Nr. 91[d]

F. Kanalizacija (Komunikacija)	šulinio (Įrenginio pavadinimas)	Nr. (3) 221 KORTELĖ
Vilnius (Miestas)	Domiaus iz Ginėno (Gatvė)	171-C-7 (Planšeto nomenklatūra)

ŠULINIO PIŪVIAI (Matmenys duoti m)

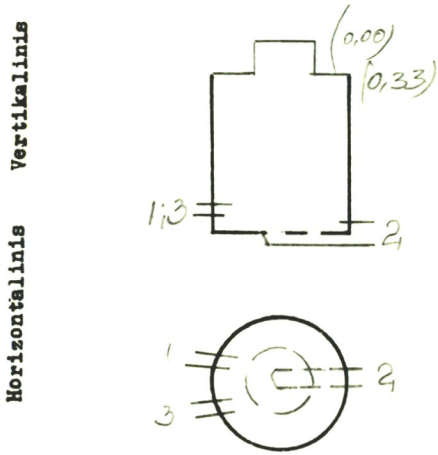

PRIRIŠIMO BRĖŽINYS

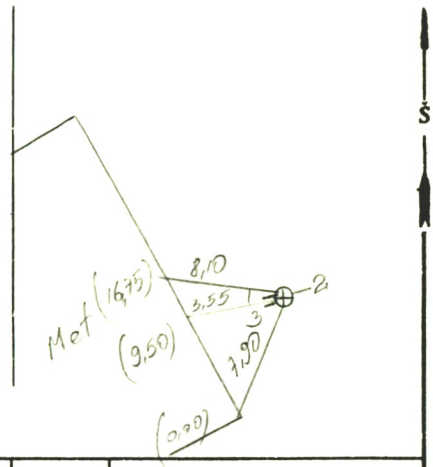

Pavadinimas		Medžiaga	Diametras	Atstumas nuo dangčio		Altitudės
Dangtis		ket.	650			179,30
Žemė						
Sienos		bet.				
Dugnas		bet.	1,0	1,87		177,43
Vamzdžiai	Nr. 1	ket	100	Viršus		
				Apačia	1,96	177,34
	Nr. 2	ket	150	Viršus		
				Apačia	1,97	177,32
	Nr. 3	ket	100	Viršus		
				Apačia	2,03	177,27
	Nr. 4			Viršus		
				Apačia		
	Nr. 5			Viršus		
				Apačia		
	Nr. 6			Viršus		
				Apačia		
	Nr. 7			Viršus		
				Apačia		

Lipynės ..... — (Medžiaga, kiekis)

Ar yra vandens? ..... —

Ar yra dujų? ..... —

Pastabos ..... —

.....

.....

Inžinerinių tyrinėjimų INSTITUTAS

Objekto Nr. 01-2-5912

Sudarė	Pilkauskas (parašas)	Pilkauskas (pavardė)
Patikrino	(parašas)	Kalinauskas (pavardė)

19 91 m. 09 mėn. 18 d.
(Įrenginio tyrinėjimo data)

2