13

ITI Nr. 91[d]

F. Kanalix. (Komunikacija) | šulinio (Įrenginio pavadinimas) | Nr.(__) 24101 KORTELĖ

Vilnius (Miestas) | Dar. ir G.r. (Gatvė) | 5964 171-C-2 (Planšeto nomenklatūra)

ŠULINIO PIŪVIAI (Matmenys duoti m)

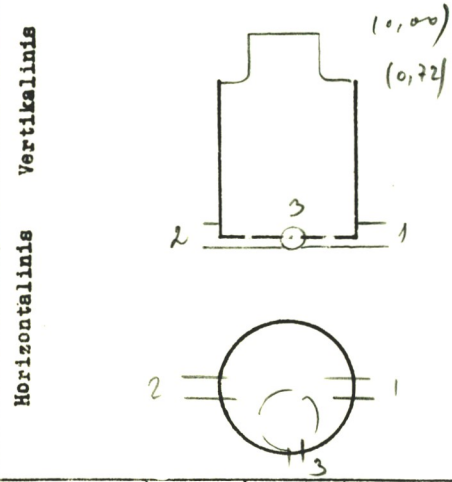

PRIRIŠIMO BRĖŽINYS

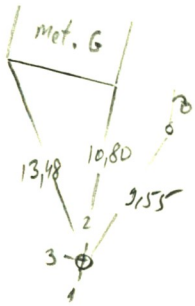

Pavadinimas		Medžiaga	Diametras	Atstumas nuo dangčio		Altitudės
Dangtis		ket.	650			179,40
Žemė						
Sienos		bet.				
Dugnas		bet.	1,0	1,33		178,07
Vamzdžiai	Nr. 1	ker	200	Viršus		
				Apačia	1,55	177,85
	Nr. 2	— " —	— " —	Viršus		
				Apačia	1,54	177,86
	Nr. 3	— " —	— " —	Viršus		
				Apačia	1,53	177,87
	Nr. 4			Viršus		
				Apačia		
	Nr. 5			Viršus		
				Apačia		
	Nr. 6			Viršus		
				Apačia		
	Nr. 7			Viršus		
				Apačia		

Lipynės ..... (Medžiaga, kiekis)

Ar yra vandens? .....

Ar yra dujų? .....

Pastabos .....

.....

.....

Inžinerinių tyrinėjimų INSTITUTAS

Objekto Nr. 0.1.2.-48/3.

Sudarė (parašas) Meškonis (pavardė)

Patikrino (parašas) Pantšuk (pavardė)

1987 m. 12 mėn. 12 d.
(Įrenginio tyrinėjimo data)

Sp. ITI 87