ITI Nr. 91[8]

Vandentiekio (Komunikacija) | kameros (Įrenginio pavadinimas) | Nr.( ) 18 KORTELĖ

Vilnius (Miestas) | Darius ir Girėno (Gatvė) | 171-c-15 (Planšeto nomenklatūra)

ŠULINIO PIŪVIAI (Matmenys duoti m) | PRIRIŠIMO BRĖŽINYS

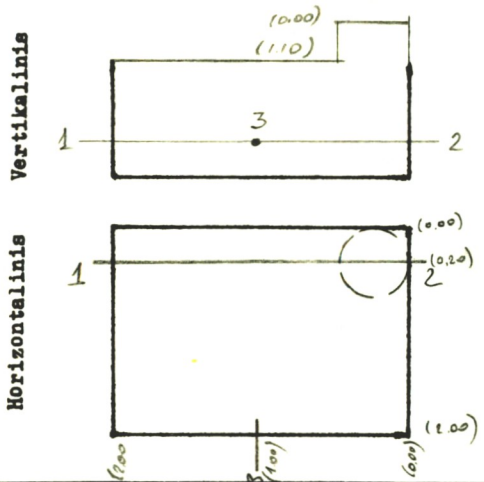

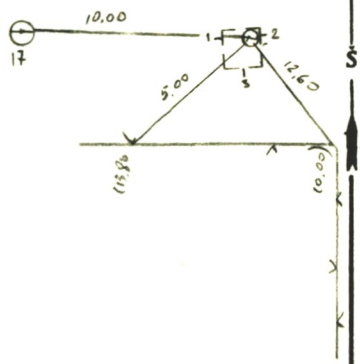

Pavadinimas		Medžiaga	Diametras	Atstumas nuo dangčio		Altitudės
Dangtis		ket.	650			185,82
Žemė				0.		185,82
Sienos		bet.				
Dugnas		bet.		2.80		183,02
Vamzdžiai	Nr. 1	ket.	200	Viršus	2.13	183,69
				Apačia		
	Nr. 2	ket.	200	Viršus	2,13	183,69
				Apačia		
	Nr. 3	ket.	200	Viršus	1.25	184,57
				Apačia		
	Nr. 4			Viršus		
				Apačia		
	Nr. 5			Viršus		
				Apačia		
	Nr. 6			Viršus		
				Apačia		
	Nr. 7			Viršus		
				Apačia		

Lipynės ..kol..... (Medžiaga, kiekis)

Ar yra vandens? .....

Ar yra dujų? .....

Pastabos .....

.....

.....

Inžinerinių tyrinėjimų INSTITUTAS

Objekto Nr. 91.2.2.9.2.1....

Sudarė	(parašas)	(pavardė)
Patikrino	(parašas)	Kamarauskas (pavardė)

1991 m. vasario mėn. 21 d.
(Įrenginio tyrinėjimo data)

Sp.ITI-84