Buitinės nuotekos (Komunikacija)	šulinys (Įrenginio pavadinimas)	Nr. (–) 93 KORTELĖ 171–A–6
Vilnius (Miestas)	Dariaus ir Girėno (Gatvė)	76/31–0089 (Planšeto nomenklatūra)

ŠULINIO PJŪVIAI (m.)

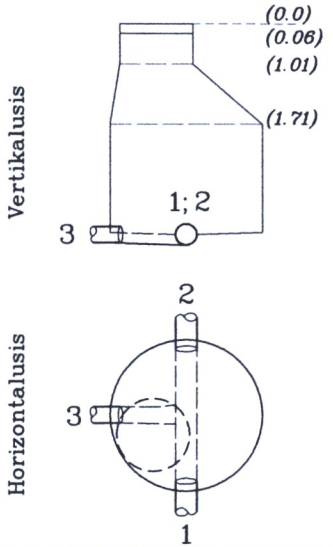

PRIRIŠIMO BRĖŽINYS

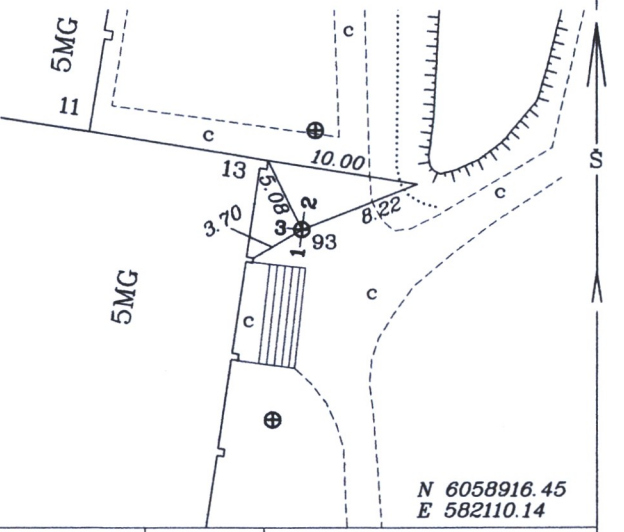

Pavadinimas	Medžiaga	Diametras	Atstumas nuo dangčio (m.)		Altitudė	Lipynės 8 met. (medžiaga, kiekis)
Dangtis	bet.	800			171.84	
Žemė			0		171.84	Ar yra vandens? nėra
Sienos	bet.					Ar yra dujų? nėra
Dugnas	bet.	1000	3.11		168.73	Pastabos: nėra
Vamzdžiai Nr.1	PE	200	Viršus			
			Apačia	3.31	168.53	
Nr.2	PE	200	Viršus			
			Apačia	3.31	168.53	
Nr.3	Ket.	100	Viršus			A. Diskos I.Į.
			Apačia	3.26	168.58	
Nr.4			Viršus			
			Apačia			Objekto Nr. 36447
Nr.5			Viršus			Sudarė A. DISKA
			Apačia			(parašas) (pavardė)
Nr.6			Viršus			Patikrino
			Apačia			(parašas) (pavardė)
Nr.7			Viršus			2014–12
			Apačia			(kortelės sudarymo data)