| | | |
|---|---|---|
| Buitinės nuotekos (Komunikacija) | šulinys (Įrenginio pavadinimas) | Nr. ( – ) **74** KORTELĖ **171–A–6** |
| Vilnius (Miestas) | Šaltkalvių (Gatvė) | 76/31–0089 (Planšeto nomenklatūra) |

ŠULINIO PJŪVIAI (m.)

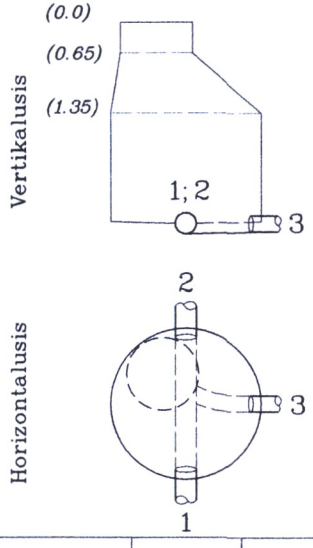


PRIRIŠIMO BRĖŽINYS

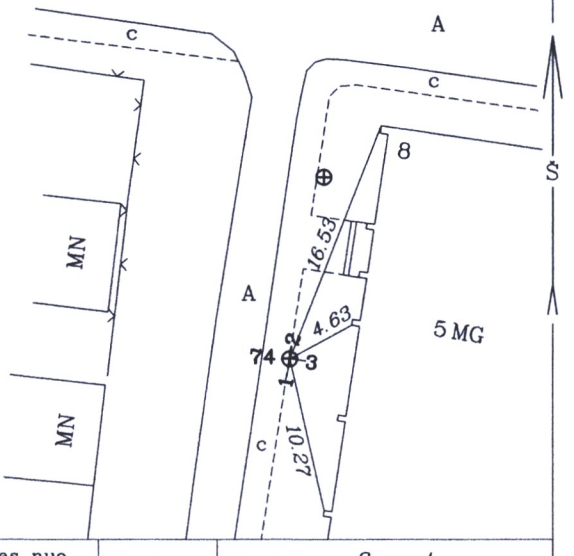


| Pavadinimas | Medžiaga | Diametras | Atstumas nuo dangčio (m.) | | Altitudė |
|---|---|---|---|---|---|
| Dangtis | ket. | 650 | | | 170.96 |
| Žemė | | | 0 | | 170.96 |
| Sienos | bet. | | | | |
| Dugnas | bet. | 1000 | 3.50 | | 167.46 |
| Vamzdžiai Nr.1 | PE | 200 | Viršus | | |
| | | | Apačia | 3.70 | 167.26 |
| Nr.2 | PE | 200 | Viršus | | |
| | | | Apačia | 3.70 | 167.26 |
| Nr.3 | Ket. | 100 | Viršus | | |
| | | | Apačia | 3.57 | 167.39 |
| Nr.4 | | | Viršus | | |
| | | | Apačia | | |
| Nr.5 | | | Viršus | | |
| | | | Apačia | | |
| Nr.6 | | | Viršus | | |
| | | | Apačia | | |
| Nr.7 | | | Viršus | | |
| | | | Apačia | | |

Lipynės *8 met.* (medžiaga, kiekis)

Ar yra vandens? *nėra*

Ar yra dujų? *nėra*

Pastabos: *nėra*

A. Diskos I.Į.

Objekto Nr. *40756*

Sudarė (parašas) A. DISKA (pavardė)

Patikrino (parašas) (pavardė)

2015–10 (kortelės sudarymo data)