8 3 ITI Nr. 91

Vandentiekis	Kamera	Nr.(1) 93 KORTELĖ
(Komunikacija)	(Įrenginio pavadinimas)	5962 171-A-11
Vilnius	Kaminkelio	
(Miestas)	(Gatvė)	(Planšeto nomenklatūra)

ŠULINIO PIŪVIAI (Matmenys duoti m)

Vertikalinis

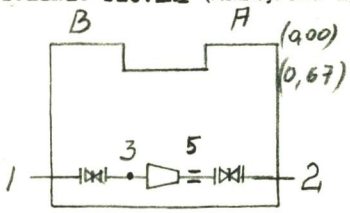

Horizontalinis

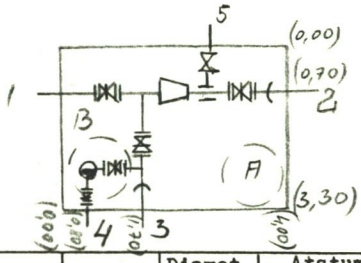

PRIRIŠIMO BRĖŽINYS

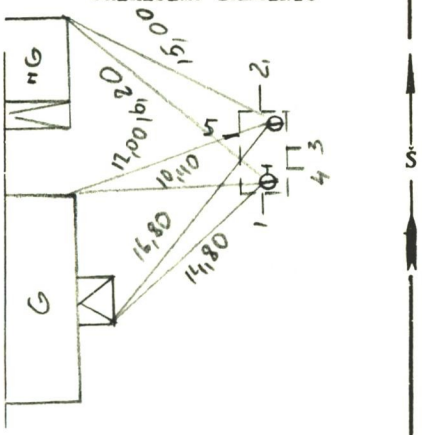

Pavadinimas		Medžiaga	Diametras	Atstumas nuo dangčio		Altitudės
Dangtis		Bet	650			158,11 A
Žemė		Gr		0,00		158,11
Sienos		Bet				
Dugnas		Bet	3,30 x 4,00	2,98		155,13
Vamzdžiai	Nr. 1	Bet	400	Viršus	2,37	155,74
				Apačia		
	Nr. 2	Bet	150	Viršus	2,37	155,74
				Apačia		
	Nr. 3	Bet	300	Viršus	2,37	155,74
				Apačia		
	Nr. 4	Bet	150	Viršus	1,28	156,83
				Apačia		
	Nr. 5	PE	40	Viršus	2,37	155,74
				Apačia		
	Nr. 6			Viršus		
				Apačia		
	Nr. 7			Viršus		
				Apačia		

Lipynės Betonas
(Medžiaga, kiekis)

Ar yra vandens? yra

Ar yra dujų? .....

Pastabos B-158,02
Papildyta 2013.08.28
M. Dilba

Inžinerinių tyrinėjimų INSTITUTAS

Objekto Nr. 01-2-4342

Sudarė	(parašas)	(pavardė)
Patikrino	(parašas)	(pavardė)

1978 6 m. 09 mėn. 02 d.
(Įrenginio tyrinėjimo data)

12

Sp. ITI 15000 181-78