Buitinis ir ūkinis nuotekų tinklas
(Komunikacija) (įrenginio pavadinimas)

Nr.(__) 8 KORTELĖ

Vilnius (Miestas) | Burbiškių (Gatvė) | 170-D-15 (Planšeto nomenklatūra)

ŠULINIO PJŪVIAI (Matmenys duoti m)

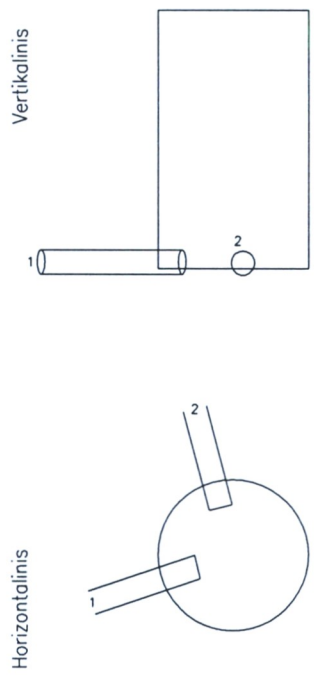

PRIRIŠIMO BRĖŽINYS

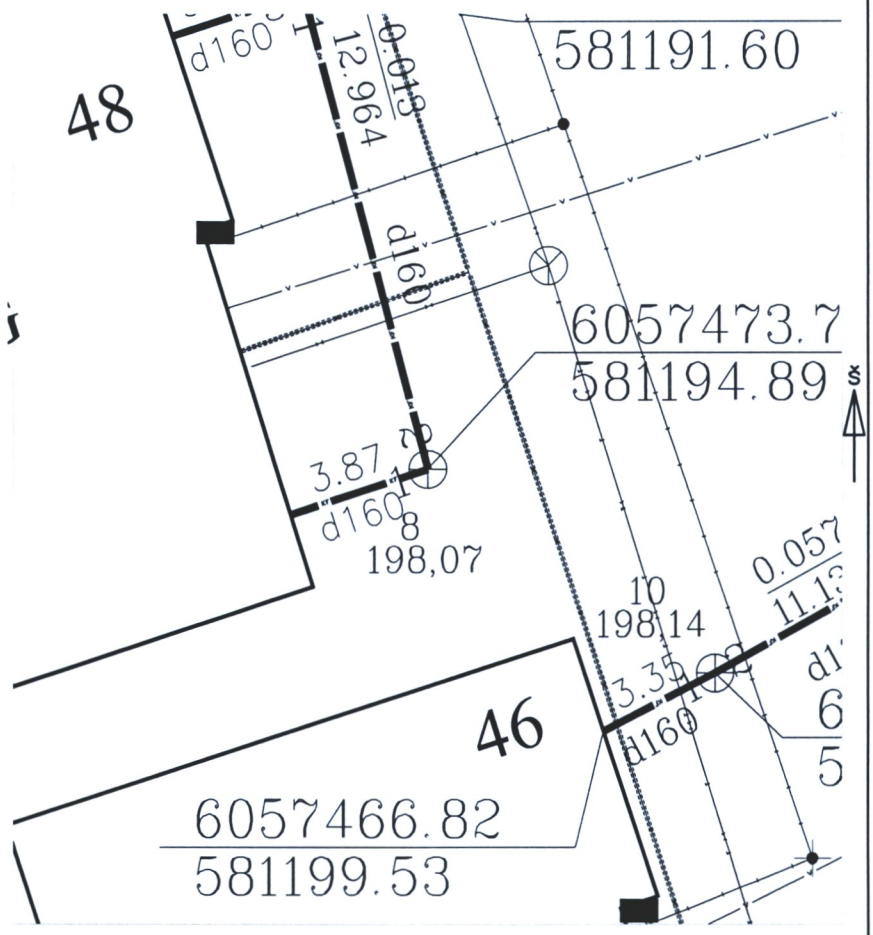

Pavadinimas	Medžiaga	Diametras	Atstumas nuo dangčio		Altitudės
Dangtis	Ketus	315.00			198,07
Žemė	Cementas				198,07
Sienos	Plastm.				
Dugnas	Plastm.	315.00	2.26		195.81
Vamzdžiai Nr. 1	Plast.	160.00	Viršus	2.18	195.89
			Apačia	2.34	195.73
Nr. 2	Plast.	160.00	Viršus	2.18	195.89
			Apačia	2.34	195.73
Nr. 3			Viršus		
			Apačia		
Nr. 4			Viršus		
			Apačia		
Nr. 5			Viršus		
			Apačia		
Nr. 6			Viršus		
			Apačia		
Nr. 7			Viršus		
			Apačia		
Nr. 8			Viršus		
			Apačia		

Lipynės _____ (medžiaga, kiekis)

Ar yra vandens _____

Ar yra dujų _____

Pastabos X = 6057473.75; Y = 581194.89

Geodezininkas Modestas Tamulevičius
1GKV-547

Objekto nr.

Sudarė		M.Tamulevičius
	Parašas	Pavardė
Patikrino		
	Parašas	Pavardė

2014-11
(įrenginio tyrinėjimo data)