ITI Nr. 91[d]

F. Kanaliz. (Komunikacija) | šulinio (Įrenginio pavadinimas) | Nr. ( ) 28 KORTELĖ

Vilnius (Miestas) | Prūsų (Gatvė) | 170-B-4 (Planšeto nomenklatūra)

ŠULINIO PIŪVIAI (Matmenys duoti m) | PRIRIŠIMO BRĖŽINYS

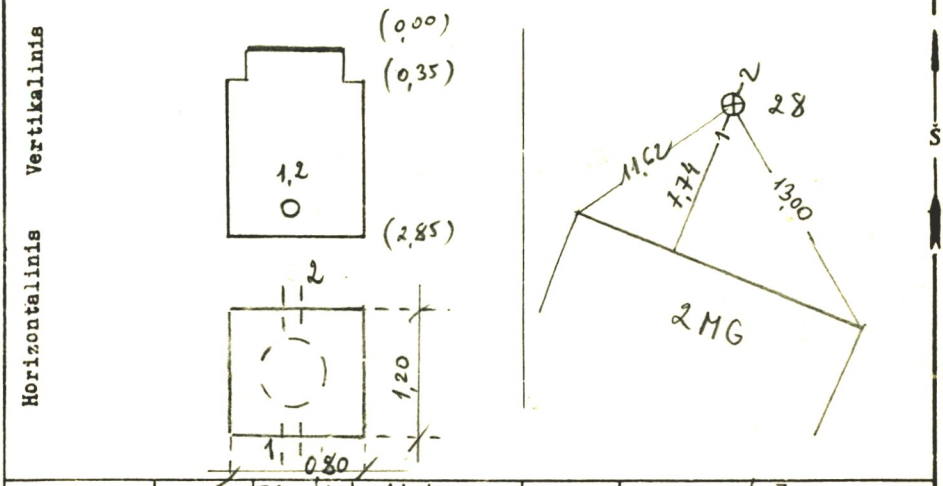

Pavadinimas		Medžiaga	Diametras	Atstumas nuo dangčio		Altitudės
Dangtis		ket.	650			148,67
Žemė				0,00		148,67
Sienos		bet.				
Dugnas		bet.	1,2×0,8	2,85		145,82
Vamzdžiai	Nr. 1	asb	150	Viršus		
				Apačia	2,19	146,48
	Nr. 2	ket	150	Viršus		
				Apačia	2,23	146,44
	Nr. 3			Viršus		
				Apačia		
	Nr. 4			Viršus		
				Apačia		
	Nr. 5			Viršus		
				Apačia		
	Nr. 6			Viršus		
				Apačia		
	Nr. 7			Viršus		
				Apačia		

Lipynės met. 7 (Medžiaga, kiekis)

Ar yra vandens? –

Ar yra dujų? –

Pastabos –

Inžinerinių tyrinėjimų INSTITUTAS

Objekto Nr. 017-2958

Sudarė (parašas) V. Stankevičius (pavardė)

Patikrino (parašas) A. Josiukaitis (pavardė)

19 95 m. 05 mėn. 13 d. (Įrenginio tyrinėjimo data)