Vandentiekio sklendė Nr.	78a	KORTELĖ	169-B-15
(įrenginio pavadinimas)	(plane)		(planšeto nomenklatūra)
2012	Vilniaus m		Savanorių pr.
(Šul.pastatymo metai)	(miestas)		(gatvė)

ŠULINIO PJŪVIAI:

Vertikalinis

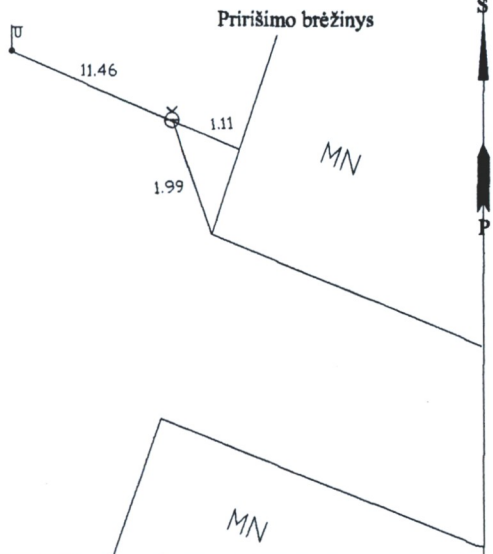

Horizontalinis

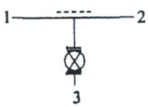

Pavad.		Medž	Diametras mm.	Atstumas nuo dangčio m.		Altitudės m.
Dangtis		ket.	150			99.75
Žemė					0,00	99.75
Sienos						
Dugnas						
VAMZDŽIAI	Nr.1	ket	150	Viršus	1.85	97.90
	Nr.2	ket	150	Viršus	1.85	97.90
	Nr.3	PE	63	Viršus	1.85	97.90

Lipynės —
(medžiaga,kiekis)

Ar yra vandens? —

Ar yra dujų —

UAB "Geodeziniai tyrinėjimai"

Objektas

2012.
(kortelės sudarymo data)

(kortelę sadarė)