ITI Nr. 91[8]

Vandentiekis (Komunikacija)	kameros (Įrenginio pavadinimas)	Nr. (2) 113 KORTELĖ
Vilnius (Miestas)	Jonkiškių (Gatvė)	168-D-1 (Planšeto nomenklatūra)

ŠULINIO PIŪVIAI (Matmenys duoti m)

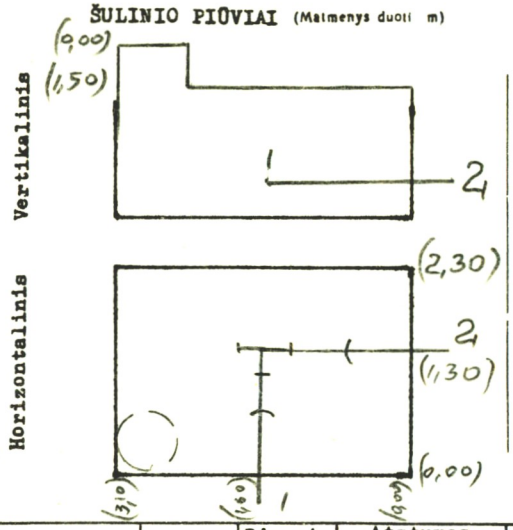

PRIRIŠIMO BRĖŽINYS

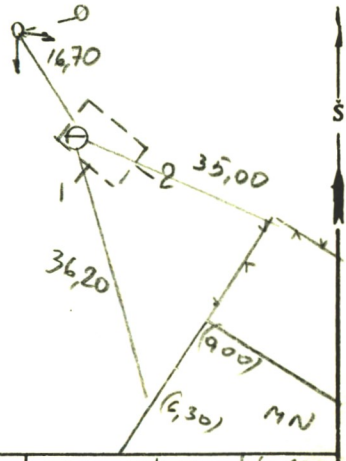

Pavadinimas		Medžiaga	Diametras	Atstumas nuo dangčio		Altitudės
Dangtis		ket.	650			93,34
Žemė				0,00		93,34
Sienos		bet.				
Dugnas		bet.	2,30×3,10	3,40		89,94
Vamzdžiai	Nr. 1	Ket	200	Viršus	2,70	90,64
				Apačia		
	Nr. 2	ket	200	Viršus	2,70	90,64
				Apačia		
	Nr. 3			Viršus		
				Apačia		
	Nr. 4			Viršus		
				Apačia		
	Nr. 5			Viršus		
				Apačia		
	Nr. 6			Viršus		
				Apačia		
	Nr. 7			Viršus		
				Apačia		

Lipynės Betonas
(Medžiaga, kiekis)

Ar yra vandens? —

Ar yra dujų? —

Pastabos —

Inžinerinių tyrinėjimų INSTITUTAS

Objekto Nr. 01-2-4335

Sudarė	[illegible] (parašas)	[illegible] (pavardė)
Patikrino	[illegible] (parašas)	Pankiūs (pavardė)

1986 m. 07 mėn. 07 d.
(Įrenginio tyrinėjimo data)

3