ITI Nr. 91d

Vandenkiekis (Komunikacija)	šulinio (Įrenginio pavadinimas)	Nr.( ) 82 KORTELĖ
Vilnius (Miestas)	Ruko (Gatvė)	168-B-6 (Planšeto nomenklatūra)

ŠULINIO PLŪVIAI (Matmenys duoti m)

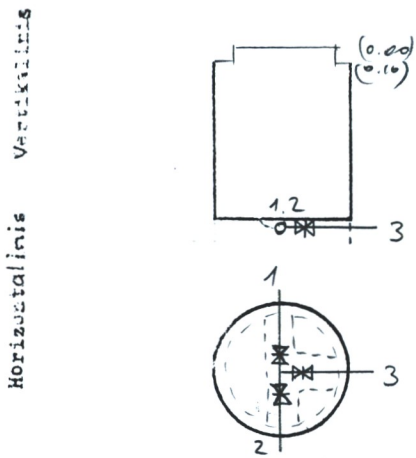

PRIRIŠIMO BRĖŽINYS

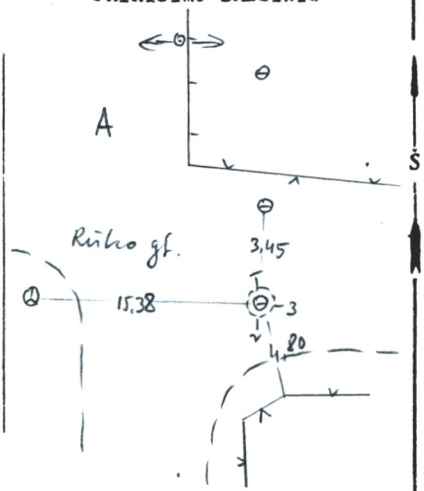

Pavadinimas		Medžiaga	Diametras	Atstumas nuo dangčio		Altitudės
Dangtis		ket.	650			108.21
Žemė				0.0		108.21
Sienos		bet.				
Dugnas		bet.	0.7	1.40		106.81
Vamzdžiai	Nr. 1	pl	32	Viršus	1.47	106.74
				Apačia		
	Nr. 2	pl	32	Viršus	1.47	106.74
				Apačia		
	Nr. 3	pl	32	Viršus	1.47	106.74
				Apačia		
	Nr. 4			Viršus		
				Apačia		
	Nr. 5			Viršus		
				Apačia		
	Nr. 6			Viršus		
				Apačia		
	Nr. 7			Viršus		
				Apačia		

Lipynės ..... —
(Medžiaga, kiekis)

Ar yra vandens? ..... —

Ar yra dujų? ..... —

Pastabos Vamzdžiai ..... po dugnu - matosi tik sklendės .....

Inžinerinių tyrinėjimų INSTITUTAS

Objekto Nr. 01-41-456

Sudarė	(parašas)	Vandova (pavardė)
Patikrino	(parašas)	Jasiūnienė (pavardė)

2000 m. 06 mėn. 05 d.
(Įrenginio tyrinėjimo data)