Buitinės nuotekos (Komunikacija)	šulinys (Įrenginio pavadinimas)	Nr. (18) **25a** KORTELĖ
		168-B-2
Vilnius (Miestas)	Lazdynėlių (Gatvė)	75/31-0069 (Planšeto nomenklatūra)

ŠULINIO PJŪVIAI (m.)

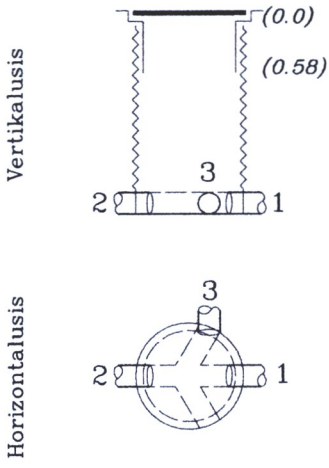

PRIRIŠIMO BRĖŽINYS

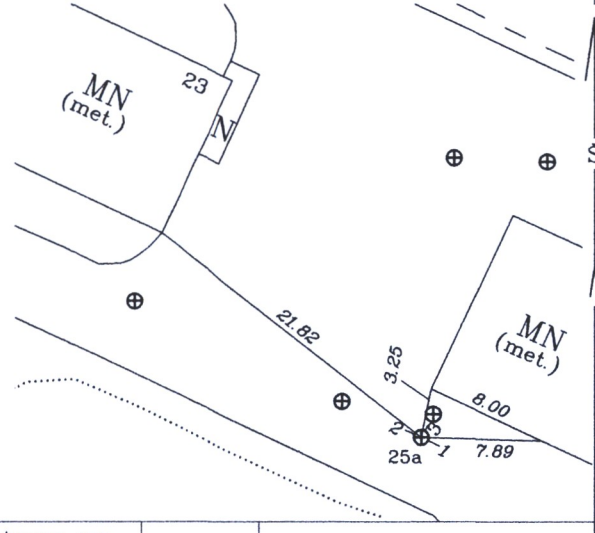

Pavadinimas		Medžiaga	Diametras	Atstumas nuo dangčio (m.)		Altitudė
Dangtis		ket.	630			108.37
Žemė				0		108.37
Sienos		PP				
Dugnas		PP	600	2.49		105.88
Vamzdžiai	Nr.1	PVC	200	Viršus		
				Apačia	2.79	105.58
	Nr.2	PVC	200	Viršus		
				Apačia	2.79	105.58
	Nr.3	PVC	200	Viršus		
				Apačia	2.78	105.59
	Nr.4			Viršus		
				Apačia		
	Nr.5			Viršus		
				Apačia		
	Nr.6			Viršus		
				Apačia		
	Nr.7			Viršus		
				Apačia		

Lipynės *nėra* (medžiaga, kiekis)

Ar yra vandens? *nėra*

Ar yra dujų? *nėra*

Pastabos: *nėra*

A. Diskos I.Į.

Objekto Nr. *33150*

Sudarė (parašas) A. DISKA (pavardė)

Patikrino (parašas) (pavardė)

2014 - 05
(kortelės sudarymo data)