Fekalinės k.	šulinio	Nr. (41.) 131 KORTELĖ
(Komunikacija)	(Įrenginio pavadinimas)	
Vilnius	Šelmos	168-A-B
(Miestas)	(Gatvė)	(Planšeto nomenklatūra)

ŠULINIO PIŪVIAI (Matmenys duoti m)

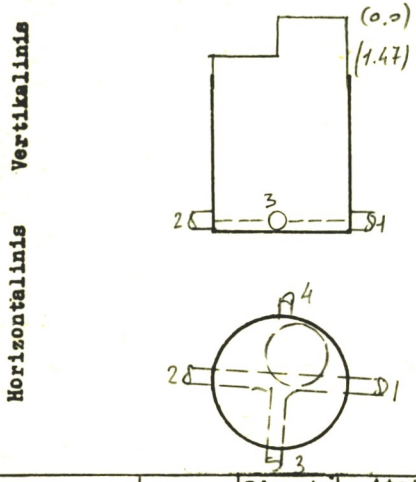

PRIRIŠIMO BRĖŽINYS

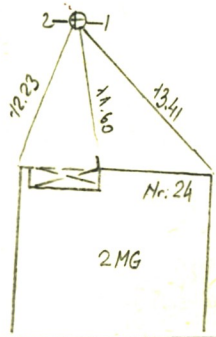

Pavadinimas		Medžiaga	Diametras	Atstumas nuo dangčio		Altitudės
Dangtis		ket.	650			101.47
Žemė				0.00		101.47
Sienos		bet.				
Dugnas		bet.	1000	3.28		98.19
Vamzdžiai	Nr. 1	asbc	150	Viršus		
				Apačia	3.46	98.01
	Nr. 2	ker	150	Viršus		
				Apačia	3.47	98.00
	Nr. 3	asbc	150	Viršus		
				Apačia	3.46	98.01
	Nr. 4	ketin	100	Viršus		
				Apačia	1.41	100.06
	Nr. 5			Viršus		
				Apačia		
	Nr. 6			Viršus		
				Apačia		
	Nr. 7			Viršus		
				Apačia		

Lipynės .....
(Medžiaga, kiekis)

Ar yra vandens? .....

Ar yra dujų? .....

Pastabos .....
.....
.....

Inžinerinių tyrinėjimų
INSTITUTAS

Objekto Nr. 0531592.6..

Sudarė	KGS (parašas)	Petrauskas (pavardė)
Patikrino	(parašas)	(pavardė)

1995 m. 06 mėn. 9 d.
(Įrenginio tyrinėjimo data)

Sp. ITI 87