KF (Komunikacija) | Šulinio (Įrenginio pavadinimas) | Nr. (315) 6 KORTELĖ

Vilnius (Miestas) | Gariūnai (Gatvė) | 166-B-16 (Planšeto nomenklatūra)

ŠULINIO PIOVIAI (Matmenys [illegible] m) | PRIRIŠIMO BRĖŽINYS

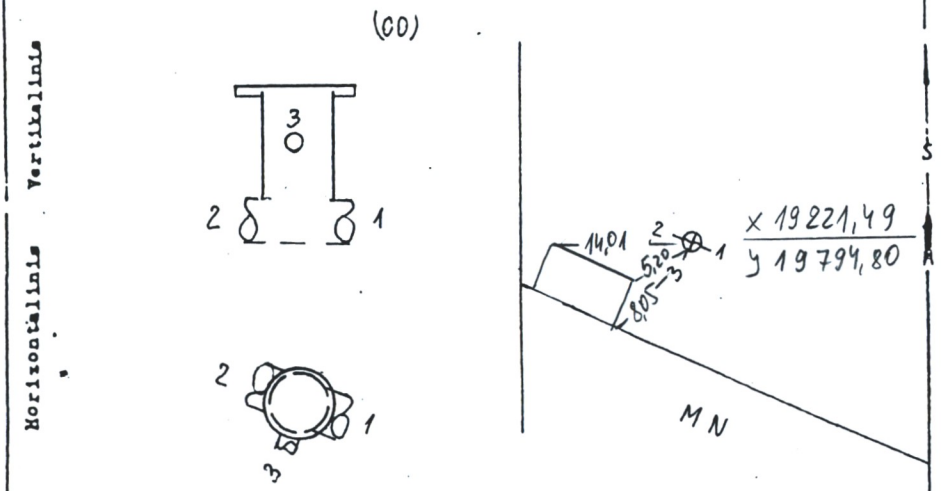

Pavadinimas	Medžiaga	Diametras	Atstumas nuo dangčio		Altitudė
Dangtis	ket.	300			136,42
Žemė					
Sienos	PVC				
Dugnas	PVC	360		3,78	132,64
Vamzdžiai Nr. 1	PVC	200	Viršus		
			Apačia	3,99	132,43
Nr. 2	PVC	200	Viršus		
			Apačia	3,99	132,43
Nr. 3	PVC	100	Viršus		
			Apačia	2,13	134,29
Nr. 4			Viršus		
			Apačia		
Nr. 5			Viršus		
			Apačia		
Nr. 6			Viršus		
			Apačia		
Nr. 7			Viršus		
			Apačia		

Lipynės ..... (Medžiaga, kiekis)

Ar yra vandens? .....

Ar yra dujų? .....

Pastabos .....

.....

.....

J. ŠALKAUSKO PĮ

Objekto Nr. .....

Sudarė: Šalk (parašas) Šalkauskas (pavardė)

Patikrino: (parašas) (pavardė)

2000 m. vasario mėn. ... d.

(Įrenginio tyrinėjimo data)