KF
(Komunikacija)

Šulinio
(Įrenginio pavadinimas)

Nr.( ) 154 KORTELĖ

Vilnius
(Miestas)

Gariūnai
(Gatvė)

166 - B - 16
(Planšeto nomenklatūra)

ŠULINIO PIOVIAI (Milimetrais [illegible] m)

PRIRIŠIMO BRĖŽINYS

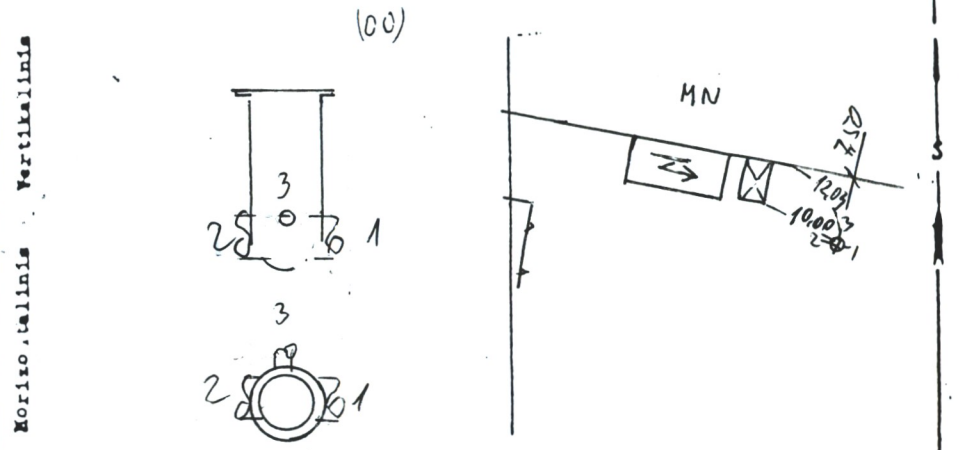

Pavadinimas		Medžiaga	Diametras	Atstumas nuo dangčio		Altitudė
Dangtis		ket.	300			135,40
Žemė						
Sienos		PVC				
Dugnas		PVC	360		2.01	133,39
Vamzdžiai	Nr. 1	PVC	200	Viršus		
				Apačia	2.21	133,19
	Nr. 2	PVC	200	Viršus		
				Apačia	2.21	133,19
	Nr. 3	PVC	100	Viršus		
				Apačia		133,41
	Nr. 4			Viršus		
				Apačia		
	Nr. 5			Viršus		
				Apačia		
	Nr. 6			Viršus		
				Apačia		
	Nr. 7			Viršus		
				Apačia		

Lipynės .....
(Medžiaga, kiekis)

Ar yra vandens? .....

Ar yra dujų? .....

Pastabos .....

.....

.....

J. ŠALKAUSKO
PĮ

Objekto Nr. .....

Sudarė Kalk Šalkauskas
(parašas) (pavardė)

Patikrino
(parašas) (pavardė)

2000 m. VASARIO mėn. ... d.
(Įrenginio tyrinėjimo data)