F. KANALIZACIJA (Komunikacija) | Šulinio (Įrenginio pavadinimas) | Nr. (F-B) 54 KORTELĖ

VILNIUS (Miestas) | V. MIRONO (Gatvė) | 154-D-5 (Planšeto nomenklatūra)

ŠULINIO PIOVIAI (Matmenys dveji m)

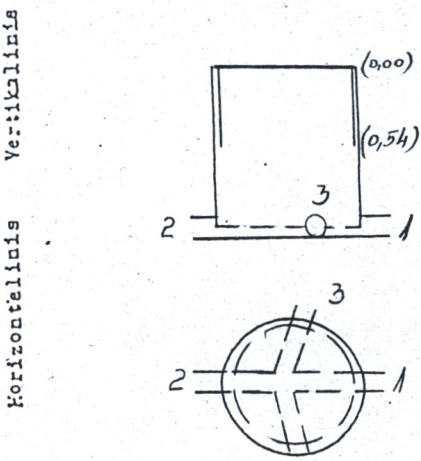

PRIRIŠIMO BRĖŽINYS

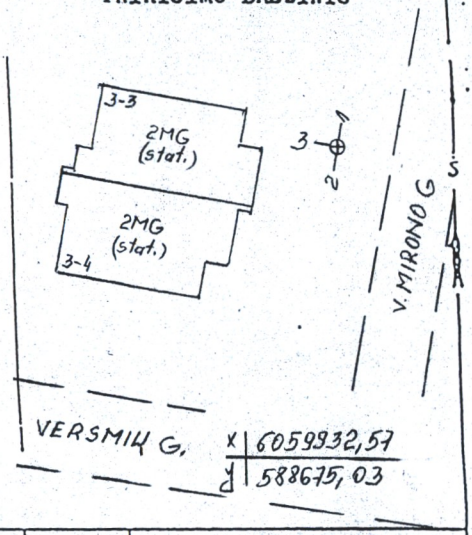

Pavadinimas	Medžiaga	Diametras	Atstumas nuo dangčio	Altitudė
Dangtis	kt.	300		208,35
Žemė				
Sienos	PVC			
Dugnas	PVC	315	1,85	206,50
Vamzdžiai Nr. 1	PVC	160	Viršus / Apačia 2,01	206,34
Nr. 2	PVC	160	Viršus / Apačia 2,01	206,34
Nr. 3	PVC	110	Viršus / Apačia 2,01	206,34
Nr. 4			Viršus / Apačia	
Nr. 5			Viršus / Apačia	
Nr. 6			Viršus / Apačia	
Nr. 7			Viršus / Apačia	

Lipynas ..... (Medžiaga, kiekis)

Ar yra vandens? .....

Ar yra dujų? .....

Pastabos .....

AUKŠČIŲ SISTEMA LAS 07

P.Klimansko II

Objekto Nr 20-2180

Sudarė: P. Klimansko (parašas) KLIMANSKAS (pavardė)

Patikrino: P. Klimansko (parašas) KLIMANSKAS (pavardė)

2016 m. 06 mėn. 23 d.

(Įrenginio tyrinėjimo data)