Buitinės nuotekos (Komunikacija)	šulinys (Įrenginio pavadinimas)	Nr. (–) 72 KORTELĖ 154-D-1
Vilnius (Miestas)	S. Šilingo (Gatvė)	77/32-0396 (Planšeto nomenklatūra)

ŠULINIO PJŪVIAI (m.)

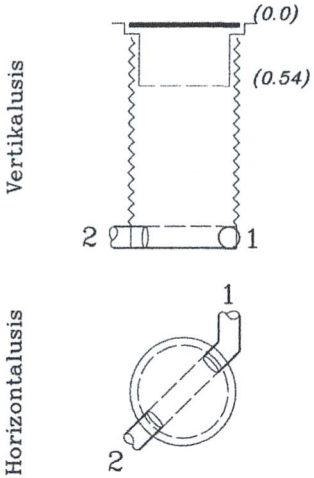

PRIRIŠIMO BRĖŽINYS

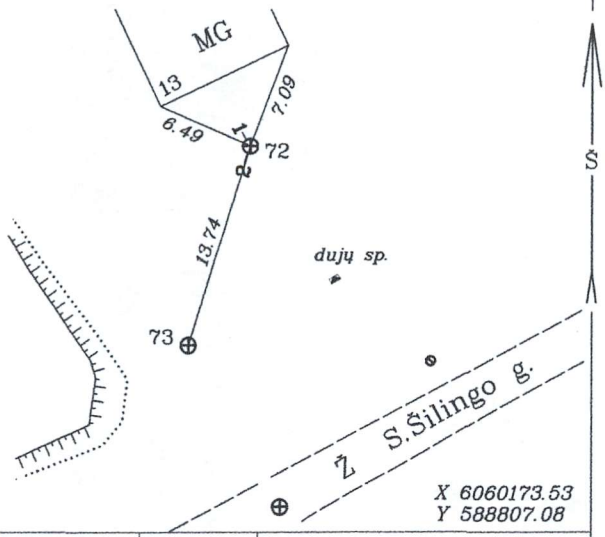

Pavadinimas		Medžiaga	Diametras	Atstumas nuo dangčio (m.)		Altitudė
Dangtis		ket.	320			212.42
Žemė				0		212.42
Sienos		PP				
Dugnas		PP	315	2.03		210.39
Vamzdžiai	Nr.1	PVC	110	Apačia	2.17	210.25
	Nr.2	PVC	160	Viršus		
				Apačia	2.17	210.25
	Nr.3			Viršus		
				Apačia		
	Nr.4			Viršus		
				Apačia		
	Nr.5			Viršus		
				Apačia		
	Nr.6			Viršus		
				Apačia		
	Nr.7			Viršus		
				Apačia		

Lipynės —
(medžiaga, kiekis)

Ar yra vandens? nėra

Ar yra dujų? nėra

Pastabos: nėra

Aukščių sistema- LAS07

A. Diskos I.Į.

Objekto Nr. 53944

Sudarė (parašas) A. DISKA (pavardė)

Patikrino (parašas) (pavardė)

2017-09
(kortelės sudarymo data)