Buit. ir ūk. nuot. tinkl. (Komunikacija)

Nuotėkų kanalizacijos šulinys (įrenginio pavadinimas)

Nr.(_____) 54 KORTELĖ

Vilnius (Miestas)

Paeglinės Sodų 8-oji g. (Gatvė)

77/32-0393, 154-C-3 (Planšeto nomenklatūra)

ŠULINIO PJŪVIAI (Matmenys duoti m)

Vertikalinis

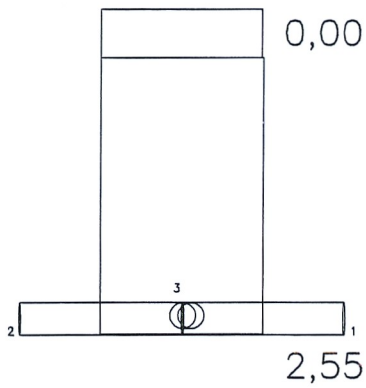

Horizontalinis

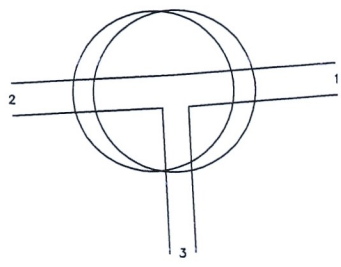

PRIRIŠIMO BRĖŽINYS

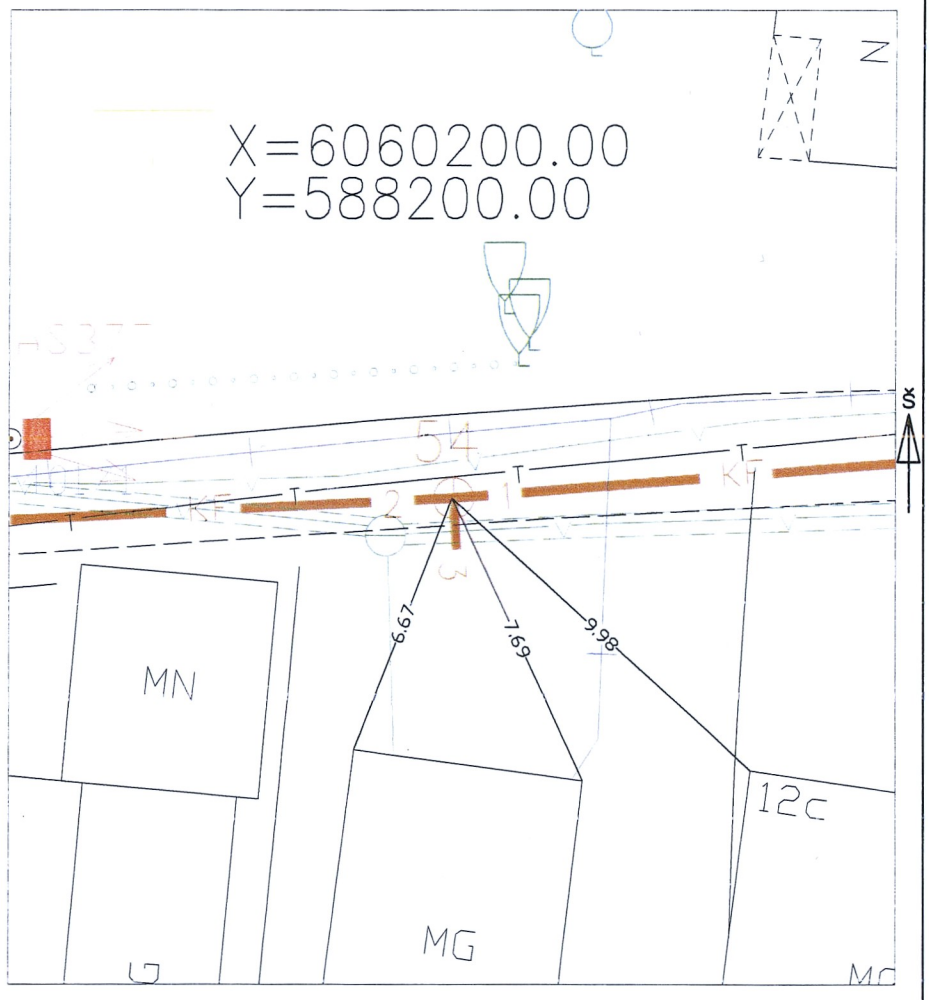

Pavadinimas		Medžiaga	Diametras	Atstumas nuo dangčio		Altitudės
Dangtis		Ketus	315			209.97
Žemė		Gruntas		0.00		209.97
Sienos		Plastm.				
Dugnas		Plastm.	315	2.55		207.42
Vamzdžiai	Nr. 1	PE	200	Viršus		
				Apačia	2.55	207.42
	Nr. 2	PE	200	Viršus		
				Apačia	2.55	207.42
	Nr. 3	PVC	160	Viršus		
				Apačia	2.55	207.42
	Nr. 4			Viršus		
				Apačia		
	Nr. 5			Viršus		
				Apačia		
	Nr. 6			Viršus		
				Apačia		
	Nr. 7			Viršus		
				Apačia		
	Nr. 8			Viršus		
				Apačia		

Lipynės – (medžiaga, kiekis)

Ar yra vandens –

Ar yra dujų –

Pastabos X = 6060190.50; Y = 588207.46

UAB "Kerista"

Objekto nr. 2015-13

Sudarė	TVaičiul	T. Vaičiulis
	Parašas	Pavardė
Patikrino	TVaičiul	T. Vaičiulis
	Parašas	Pavardė

2015-08-21

(įrenginio tyrinėjimo data)