Fekalinė kanalizacija	šulinys	Kortelė Nr. 117
(Komunikacija)	(Įrenginio pavadinimas)	
Vilnius	Paeglinės Sodų 10-oji	77/32-0393 (154-C-3)
(Miestas)	(gatvė)	(Planšeto nomenklatūra)

ŠULINIO PJUVIAI (m.)

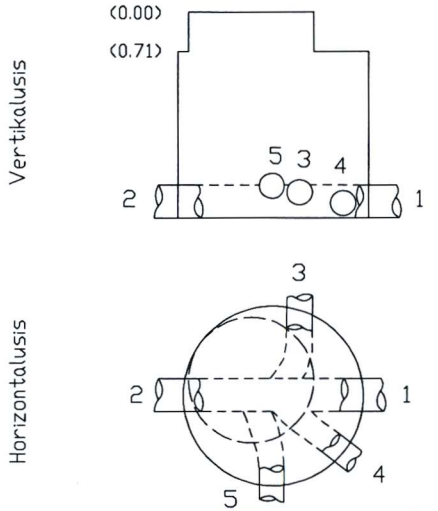

PRIRIŠIMO SCHEMA

x= 6060112.53
y= 588243.75

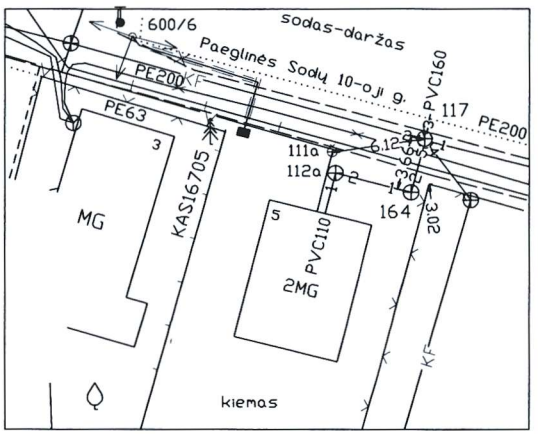

Pavadinimas		Medžiaga	Diametras	Atstumas nuo dangčio		Altitudė
Dangtis		KET	650	—		209.81
Žemė			—	0.00		209.81
Sienos		BET	—	—		—
Dugnas		BET	1000	2.32		207.49
Vamzdžiai	Nr.1	PE	200	Viršus		
				Apačia	2.67	207.14
	Nr.2	PE	200	Viršus		
				Apačia	2.68	207.13
	Nr.3	PVC	160	Viršus		
				Apačia	2.43	207.38
	Nr.4	PVC	160	Viršus		
				Apačia	2.66	207.15
	Nr.5	PVC	160	Viršus		
				Apačia	2.37	207.44
	Nr.6			Viršus		
				Apačia		
	Nr.7			Viršus		
				Apačia		

Lipynes ..... 9 met.

(Medžiaga, kiekis)

Ar yra vandens? —— nėra

Ar yra dujų? —— nėra

Pastabos: LAS07

UAB "Vilniaus topografija"

Objektas: Paeglinės Sodų 10-oji g.5

Sudarė (parašas) A.Venclovas (pavardė)

2016 m. 10 mėn.
(Įrengimo tyrinėjimo data)