Nuotekinė kanalizacija (komunikacija) | Šulinys (įrenginio pavadinimas) | Nr. 249 KORTELĖ

Vilnius (miestas) | Paeglinės Sodų 7-oji g (gatvė) | 154-A-15 , 77/32 - 0374 Š (planšeto nomenklatūra)

Šulinio pjūviai

Pririšimo brėžinys

Vertikalinis

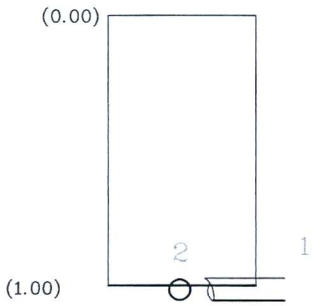

Horizontalinis

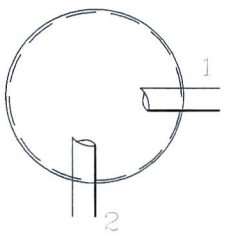

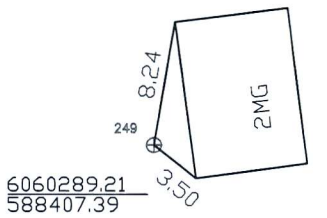

Pavadinimas		Medžiaga	Diametras, mm	Atstumas nuo dangčio, m		Altitudės
Dangtis		PVC	315			215.09
Žemė				0.00		215.09
Sienos		PVC				
Dugnas		PVC	315	1.06		214.03
Vamzdžiai	Nr. 1	PVC	110	Viršus		
				Apačia	1.06	214.03
	Nr. 2	PVC	110	Viršus		
				Apačia	1.06	214.03
				Viršus		
				Apačia		
				Viršus		
				Apačia		
				Viršus		
				Apačia		
				Viršus		
				Apačia		
				Viršus		
				Apačia		

Lipynės nėra (medžiaga, kiekis)

Ar yra vandens? —

Ar yra dujų? —

Pastabos .....

RYČIO GRIGO individuali veikla Kval. paž. nr. 1GKV - 503

Objektas:

Sudarė R. Grigas (v. pavardė) (parašas)

LAS07

2017 12 14 (įrenginio tyrinėjimo data)