3

ITI Nr. 91[d]

F. Kanalizacija
(Komunikacija)

šulinio 173
(Įrenginio pavadinimas)

Nr. (24) 115 KORTELĖ

Vilnius
(Miestas)

Paltraščio
(Gatvė)

152-B-6 5046
(Planšeto nomenklatūra)

ŠULINIO PIŪVIAI (Matmenys duoti m)

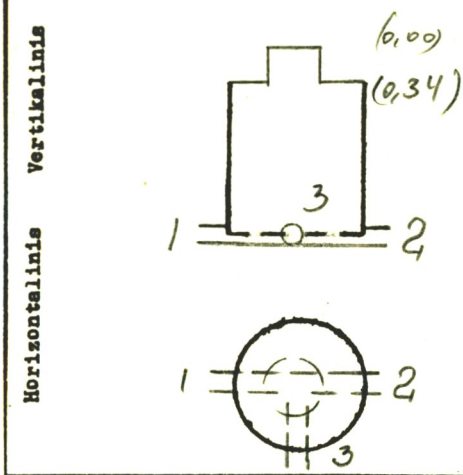

PRIRIŠIMO BRĖŽINYS

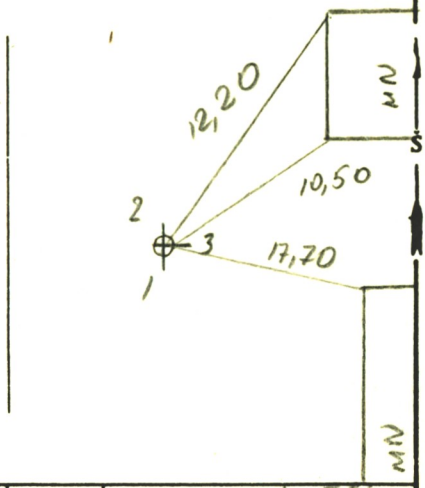

Pavadinimas		Medžiaga	Diametras	Atstumas nuo dangčio		Altitudės
Dangtis		ket.	650			~~116,87~~ 117,16
Žemė				0,00		~~116,87~~ 117,16
Sienos		bet.				
Dugnas		bet.	1,0	~~1,50~~ 1,79		115,37
Vamzdžiai	Nr. 1	Ket	200	Viršus	1,99	
				Apačia	~~1,70~~	115,17
	Nr. 2	Ket	200	Viršus	1,99	
				Apačia	~~1,70~~	115,17
	Nr. 3	Ket	200	Viršus	1,94	
				Apačia	~~1,65~~	115,22
	Nr. 4			Viršus		
				Apačia		
	Nr. 5			Viršus		
				Apačia		
	Nr. 6			Viršus		
				Apačia		
	Nr. 7			Viršus		
				Apačia		

Lipynės met stip.
(Medžiaga, kiekių)

Ar yra vandens? —

Ar yra dujų? —

Pastabos —

91.05.14 K. Babkauskas

Inžinerinių tyrinėjimų INSTITUTAS

Objekto Nr. DL-2-1152

Sudarė (parašas) (pavardė)

Patikrino (parašas) (pavardė)

197~~8~~7 m. 04 mėn. 09 d.
(Įrenginio tyrinėjimo data)

Sp.ITI-84