ITI Nr. 91

F. Kanalizacija (Komunikacija) | Šulinys (Įrenginio pavadinimas) | Nr. (39) 91 KORTELĖ

Vilnius (Miestas) | Paupio (Gatvė) | 132-A-7 (Planšeto nomenklatūra)

ŠULINIO PIŪVIAI (Matmenys duoti m) | PRIRIŠIMO BRĖŽINYS

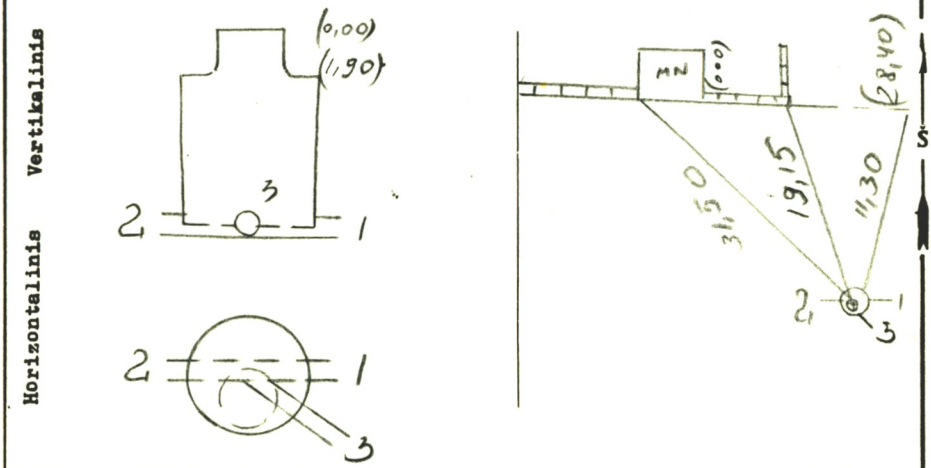

Pavadinimas		Medžiaga	Diametras	Atstumas nuo dangčio		Altitudės
Dangtis		Met	650			106,12
Žemė		Gr				
Sienos		Bet				
Dugnas		Bet	2,0	4,45		101,67
Vamzdžiai	Nr. 1	g/b	800	Viršus		
				Apačia	4,90	101,22
	Nr. 2	g/b	600x 1100	Viršus		
				Apačia	5,27	100,85
	Nr. 3	g/b	600x 1100	Viršus		
				Apačia	5,25	100,87
	Nr. 4			Viršus		
				Apačia		
	Nr. 5			Viršus		
				Apačia		
	Nr. 6			Viršus		
				Apačia		
	Nr. 7			Viršus		
				Apačia		

Lipynės met. N lip. (Medžiaga, kiekis)

Ar yra vandens? —

Ar yra dujų? —

Pastabos —

Inžinerinių tyrinėjimų INSTITUTAS

Objekto Nr. 01-2-4871

Sudarė [signature] (parašas) Klimakas (pavardė)

Patikrino [signature] (parašas) Kačiuškas (pavardė)

1978 m. 03 mėn. 30 d.

(Įrenginio tyrinėjimo data)