ITI Nr. 91[d]

F. KANALIZACIJOS (Komunikacija) | šulinio (Įrenginio pavadinimas) | Nr.(__) 2076 KORTELĖ

VILNIUS (Miestas) | PAUPIO (Gatvė) | 152-A-3 (Planšeto nomenklatūra)

ŠULINIO PIŪVIAI (Matmenys duoti m) | PRIRIŠIMO BRĖŽINYS

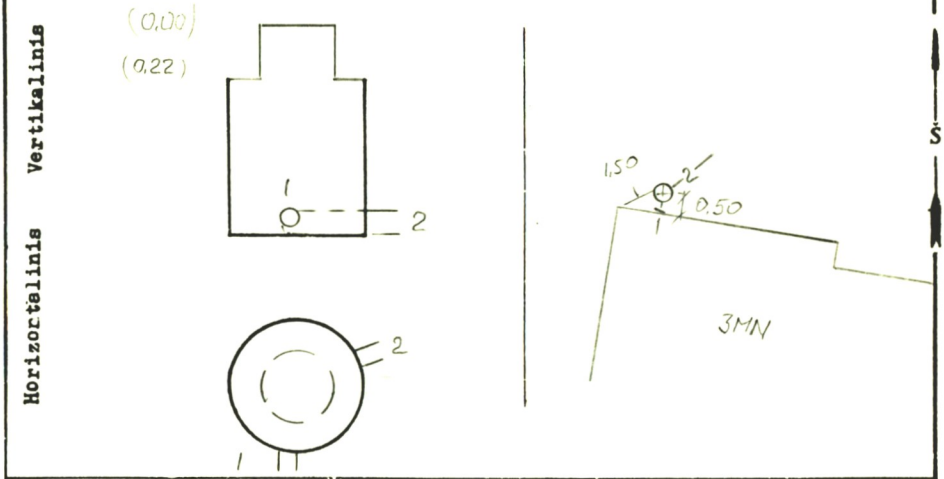

Pavadinimas		Medžiaga	Diametras	Atstumas nuo dangčio		Altitudės
Dangtis		ket.	650			102,25
Žemė						102,25
Sienos		bet.				
Dugnas		bet.	1.000	0,78		101,47
Vamzdžiai	Nr. 1	KET	100	Viršus		
				Apačia	0,64	101,61
	Nr. 2	KET	150	Viršus		
				Apačia	0,78	101,47
	Nr. 3			Viršus		
				Apačia		
	Nr. 4			Viršus		
				Apačia		
	Nr. 5			Viršus		
				Apačia		
	Nr. 6			Viršus		
				Apačia		
	Nr. 7			Viršus		
				Apačia		

Lipynės ..–..
(Medžiaga, kiekis)

Ar yra vandens? ..–..

Ar yra dujų? ..–..

Pastabos ..–..

Inžinerinių tyrinėjimų INSTITUTAS

Objekto Nr. 01-2-5642.

Sudarė	(parašas)	A. DIŠKA (pavardė)
Patikrino	(parašas)	A. KAMARAUSKAS (pavardė)

1991. m. 05 mėn. 17 d.
(Įrenginio tyrinėjimo data)